PORTAIL AUTOPORTANT MOTORISÉ

AUTO 031

MOTORISED CANTILEVERED GATE

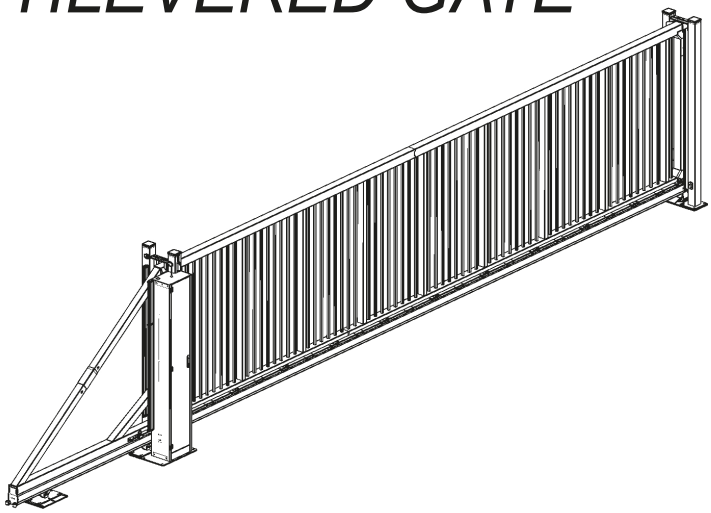

INSTALLATION
INSTALLATION

UTILISATION
OPERATION

MAINTENANCE
MAINTENANCE

ENTRETIEN
SERVICING

CE

ED 02 - 10/2026
GA309009

LEGENDE *Caption*



Motorisé
Motorised

Poutre double 142 x 136 mm + 120 x120 mm

Remplissage barreaux 25 x 25 / *Non-overstanding bars*

A- Vantail / *Leaf*

B- Ensemble poteau guide / *Guide post set*
- **a. Poteau de guidage** / *Guide post*
- **b. Colonne technique** / *Tecnical Column*
- **c. Roue porteuse avant** / *Front support wheel*
- **d. Motorisation** / *Motorization*

C- Ensemble poteau réception / *Receiving post set*
- **a. Poteau de réception double** / *Double receiving posts*
- **b. Sabot avant** / *Front block*

D- Roue porteuse arrière / *Back support wheel*

E- Sabot arrière / *Back block*

F- Embout de poutre / *Beam end*

G- Feu clignotant (par 2 dalles à LED) / *Flashing lights (by 2 LED panels)*

H- Eclairage de zone (par 1 dalle ou 2 dalles à LED) /
Aera lighting (by 1 or 2 LED panels)

I- Cellules infrarouge = 2 jeux de cellules VL + 1 jeu de cellules PL /
Infrared detection cells

J- Bord sensible / *Sensitive edges*

Fonctionnement MOTORISÉ AVEC COLONNE
Motorised operation with technical column

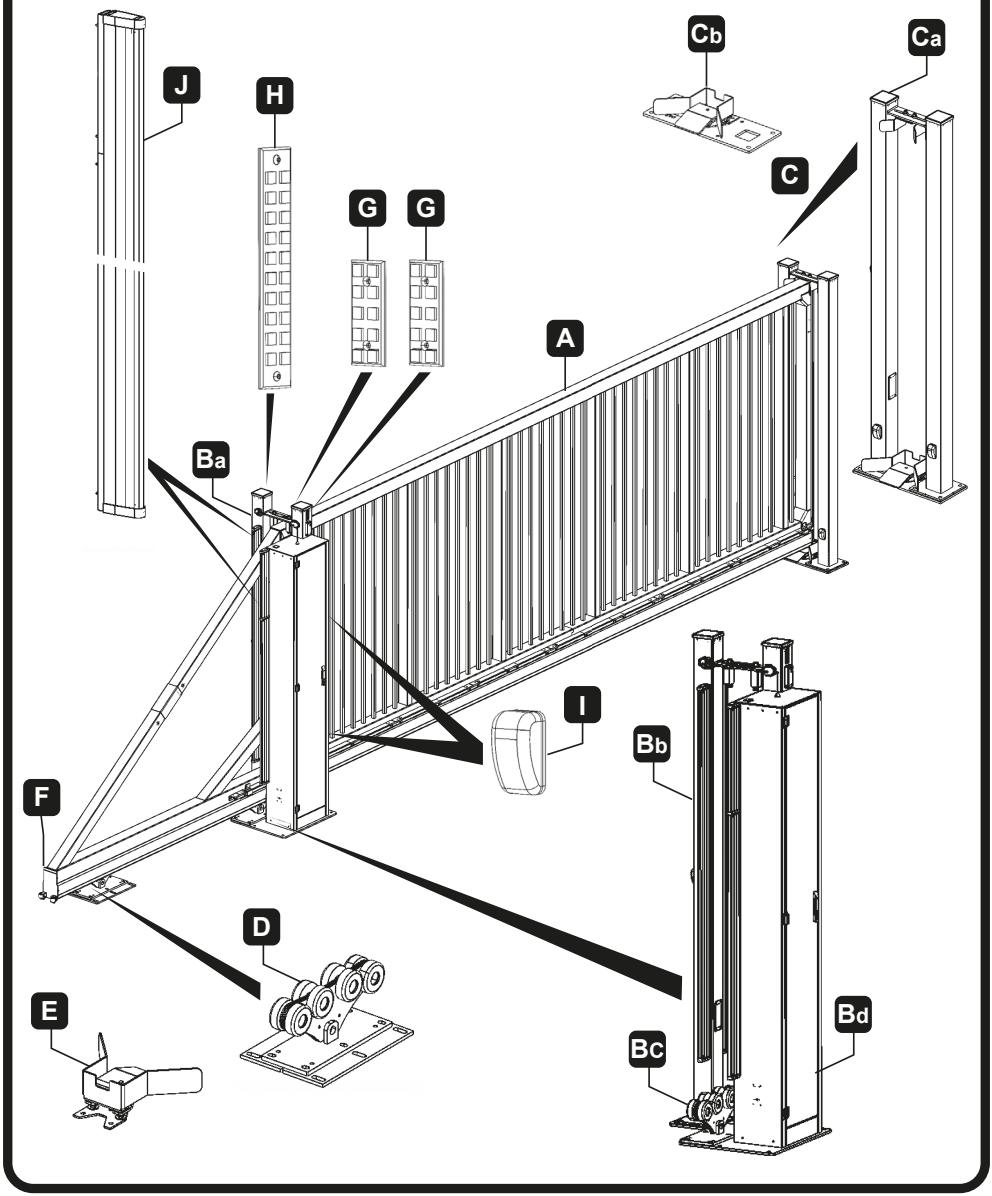

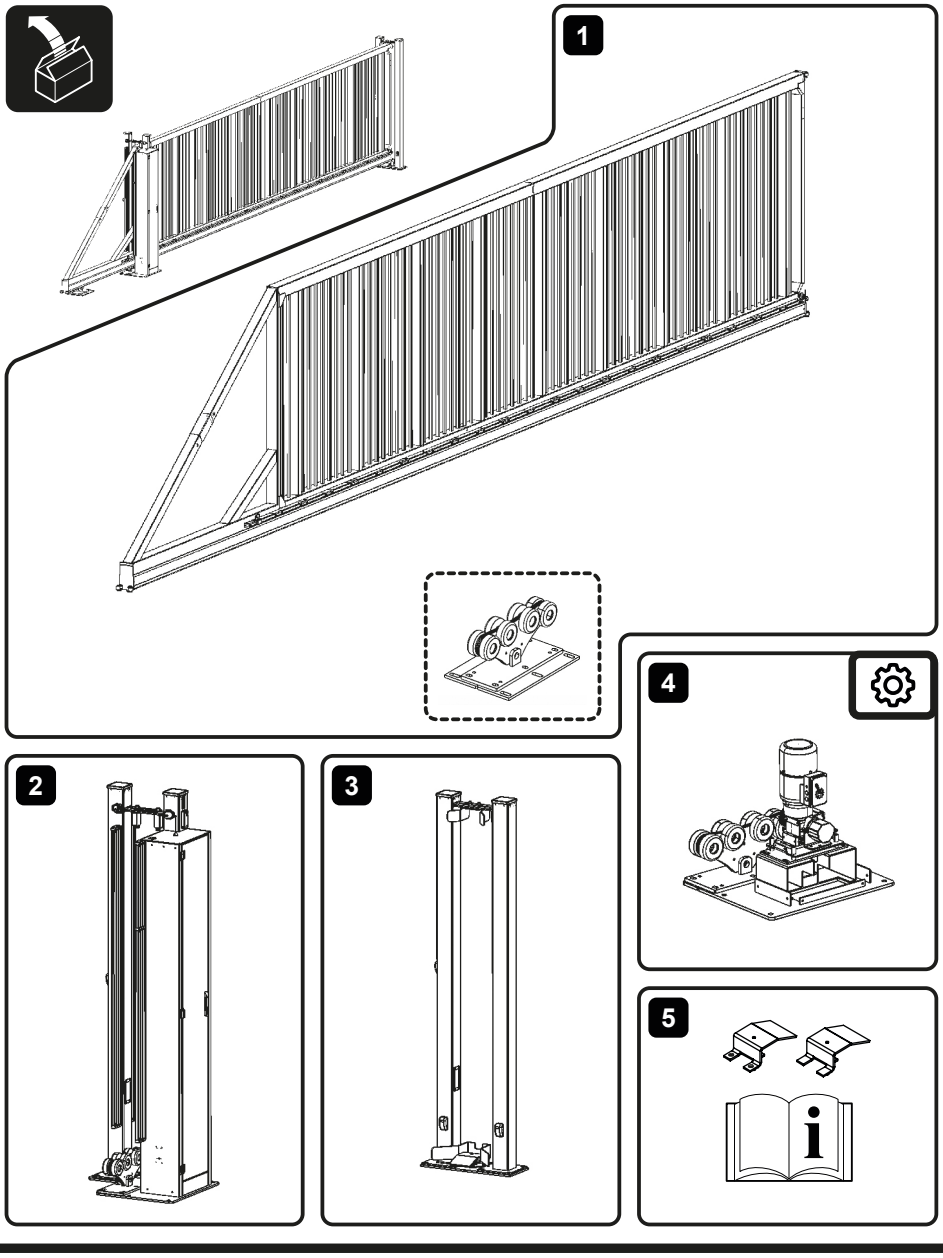
1
2
3
4
5



POIDS MAXIMUM
MAXIMUM WEIGHT

Barreaux non-dépassants *non-overstanding bars*	1100 Kg

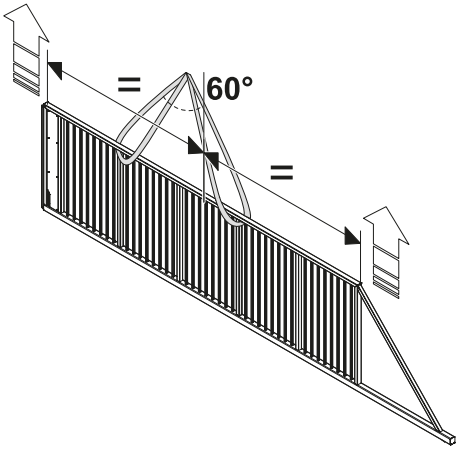

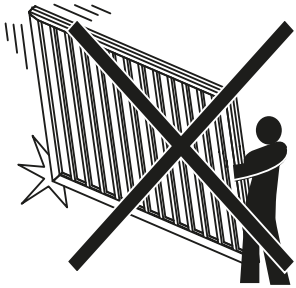

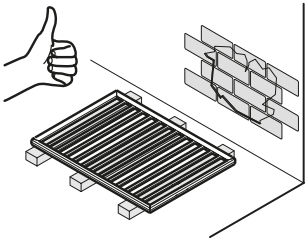

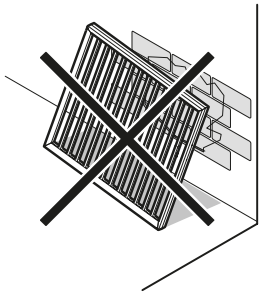

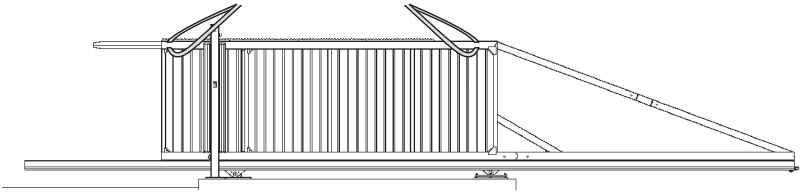

Pour le vantail en 2 parties, manipuler la moitié de vantail
sur le même principe, en se basant sur le centre de gravité identifié.

For the leaf in 2 parts, handle half of the leaf
on the same principle, based on the identified center of gravity.

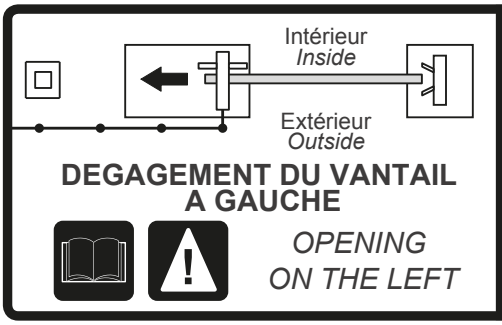

DEGAGEMENT DU VANTAIL A GAUCHE

OPENING ON THE LEFT

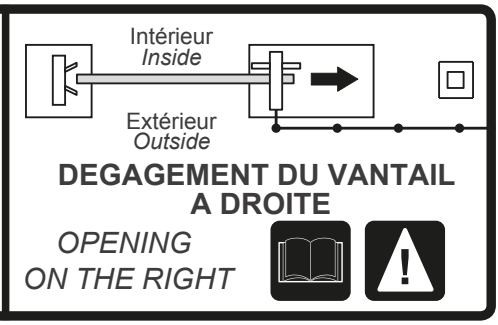

DEGAGEMENT DU VANTAIL A DROITE

OPENING ON THE RIGHT

NF EN 13241-1

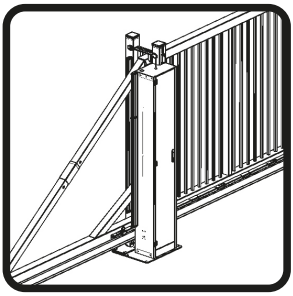

Motorisation
Engine

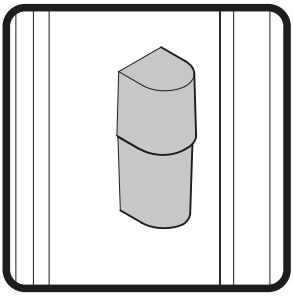

Détecteurs de présence
Cells

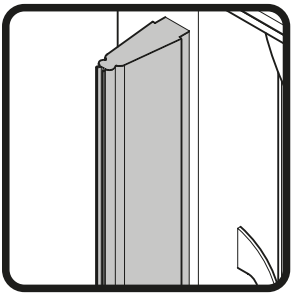

Bords sensibles
Contact edges

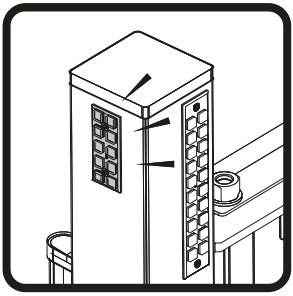

Feu clignotant
Flashing light

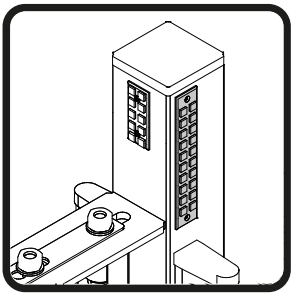

Eclairage de zone
Area lighting



Marquage au sol
Ground marking

NF EN 294

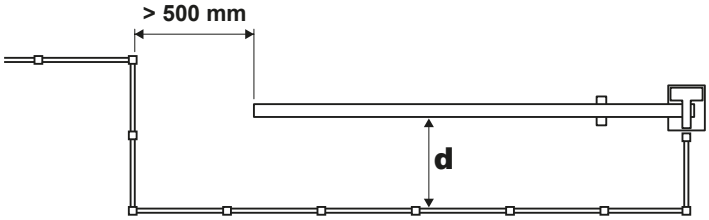
> 500 mm
d

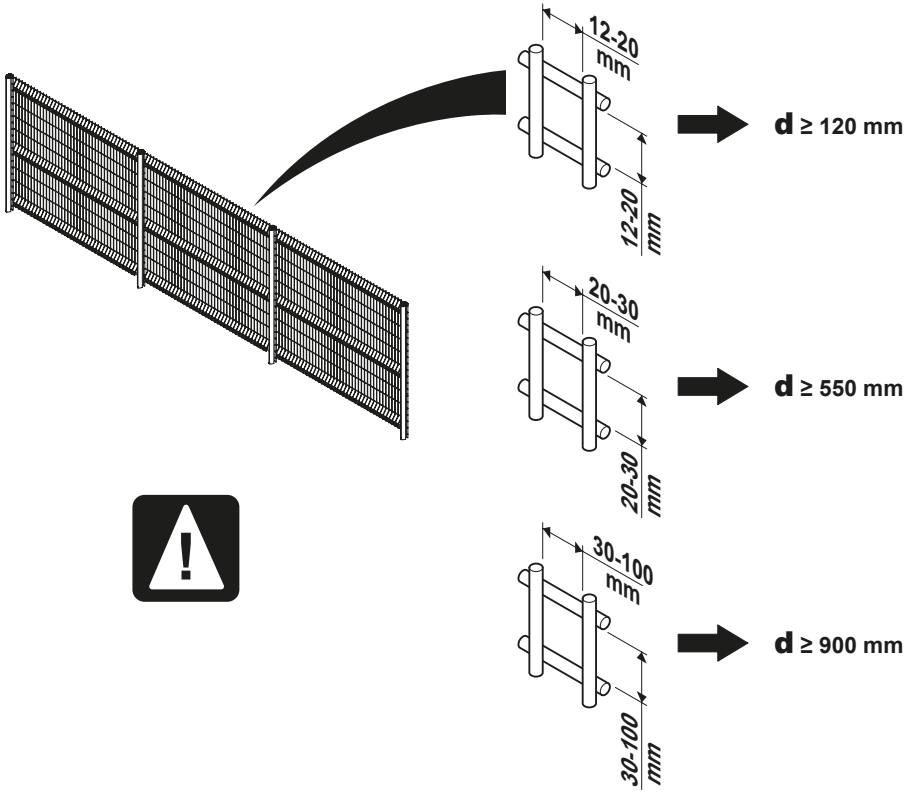
12-20 mm
12-20 mm
d ≥ 120 mm
20-30 mm
20-30 mm
d ≥ 550 mm
30-100 mm
30-100 mm
d ≥ 900 mm

1 **Voir plan de génie civil et d'installation.**
See the civil engineering and installation plans.

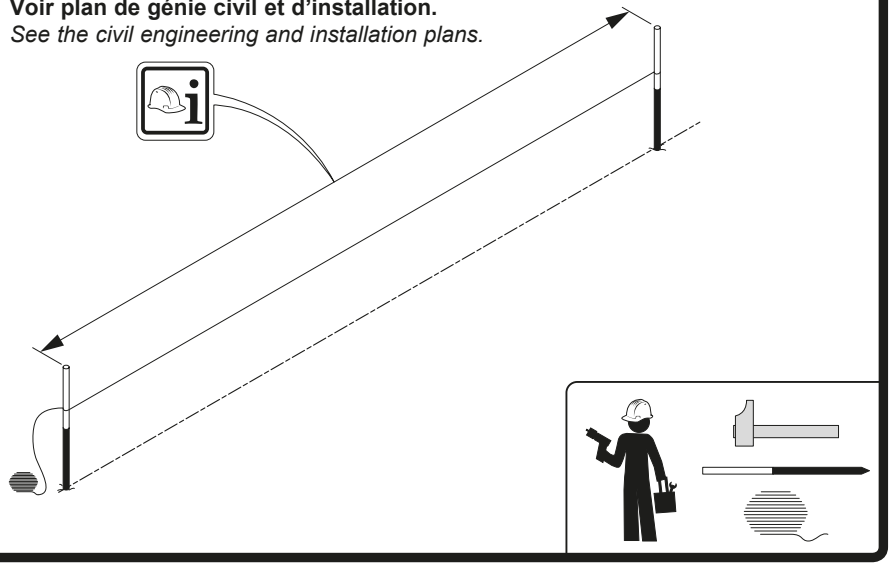

2

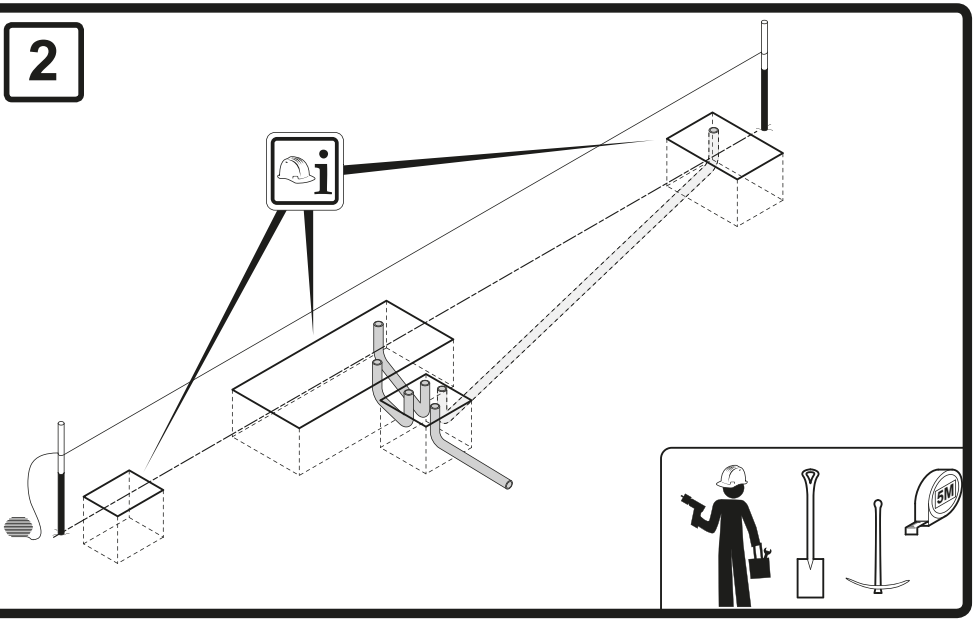

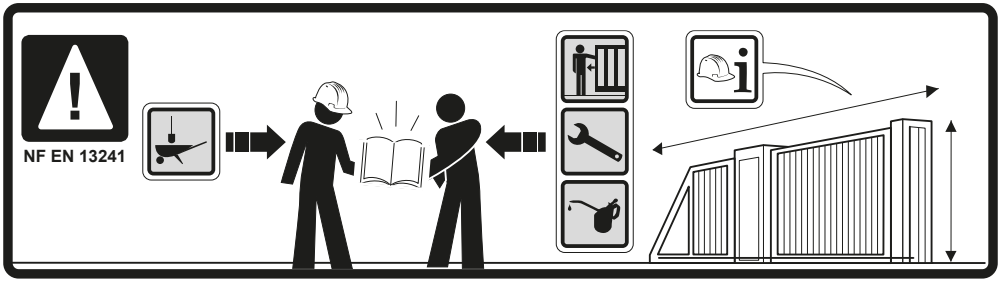



Un panneau de danger indique une information majeure à prendre en compte.
A danger board indicates important information to be followed.

Risque de blessure, matériel lourd ou contondant.
Injury risks : heavy or blunt equipment.

Port des équipements de sécurité (gants, casque, lunettes de protection...).
Safety gear (gloves, helmet, goggles, etc.) must be worn.

Compétences requises : **personne compétente** (selon la norme EN 12635 § 3.2).
*Skilled person : **skilled person** (According to EN 12635 standards (section 3.2)).*

Compétences requises : **installateur professionnel** (selon la norme EN 12635 § 3.1).
*Skilled person : **professional installer** (According to EN 12635 standards (section 3.2)).*

Niveau de pression acoustique < 70 dB.
Sound pressure level < 70 dB.

Conditions environnementales : -20°C à +55°C.
Environmental conditions: -20°C to +55°C.

Consulter le plan de Génie Civil.
Refer to the civil engineering.

Utilisation d'un engin de levage recommandé.
Use of lifting equioment recommended.

Colisage, stockage.
Packing, storing.

Délai à respecter durant la procédure d'installation.
Timing to observe during the installation procedure.

Se référer à la documentation concernée.
Refer to the relevant documentation.

Risque d'électrocution.
Risque of electrical shock.

Vous avez commandé notre **portail autoportant motorisé**, nous vous remercions de votre confiance.
We would like to thank you for ordering our **motorised cantilevered gate**.

Vous trouverez dans cette notice toutes les informations nécessaires **à l'utilisation, la maintenance et l'entretien** de votre nouveau matériel.
This manual contains all the information you may require for the **operation, maintenance and servicing** of your new device.

En respectant les consignes de ce manuel, vous assurerez la sécurité des utilisateurs ainsi que la durabilité de votre matériel.
Compliance with the instructions in this manual will ensure user safety and product durability.

PRENEZ LE TEMPS DE LIRE CE MANUEL.
PLEASE TAKE THE TIME TO READ THIS MANUAL.





IL VOUS PERMETTRA D'UTILISER VOTRE MATÉRIEL DE FAÇON OPTIMALE.
THIS WILL ENSURE OPTIMUM USE OF YOUR EQUIPMENT.

Sécurité / Safety :
Les personnes susceptibles d'utiliser votre matériel sont sous votre responsabilité.
The people likely to use your equipment are under your supervision.
En respectant les consignes d'utilisation, vous contribuez à la sécurité des utilisateurs et des personnes se trouvant à sa proximité.
Compliance with the instructions for use will ensure the safety of its users and nearby people.
Votre matériel peut être équipé d'éléments fixes et mobiles, ainsi que d'équipements de sécurité. Vous retrouverez leur fonction dans ces instructions d'utilisation.
Your equipment may comprise fixed and moving parts, and safety devices. Their purpose will be explained in this instruction manual. Empêcher les enfant de jouer avec la porte.
Prevent children from playing with the door.

Portails motorisés / Motorised gates :
L'utilisation d'un portail motorisé requiert une formation spécifique pour certaines manoeuvres (fonctionnement automatique ou à pression maintenue...).
Specific training is required for certain motor-driven gate operations (e.g. automatic operation).
Assurez-vous que tous les utilisateurs du matériel soient informés des procédures liées à l'utilisation d'un portail motorisé. Ensure that all users of the equipment are informed of the procedures for the use of a motorised gate.
Tenir éloigné toutes personnes d'une porte motorisé en mouvement. Keep all persons away from a moving power door.
En cas d'arrêt du vantail par un système anti-chute, baliser la zone et empêcher toutes personnes de mettre en mouvement le vantail. Il est nécessaire dans ce cas de faire appel à une personne formée pour la remise en service. If the leaf is stopped by an anti-fall system, mark out the area and prevent all persons from moving the leaf. In this case, it is necessary to call in a trained person to put it back into service.

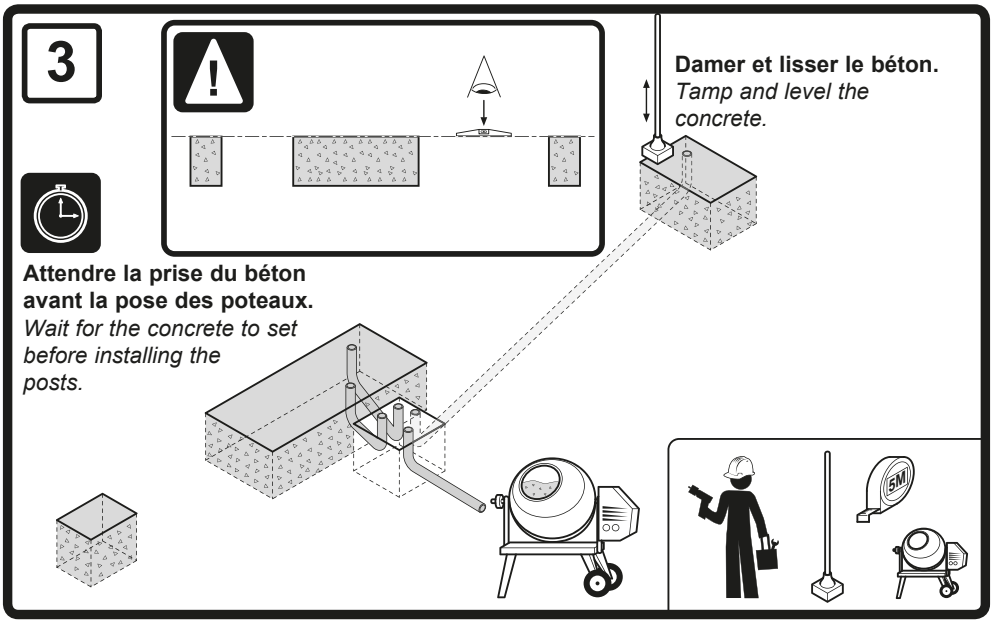
3
Damer et lisser le béton.
Tamp and level the concrete.
Attendre la prise du béton avant la pose des poteaux.
Wait for the concrete to set before installing the posts.
5M

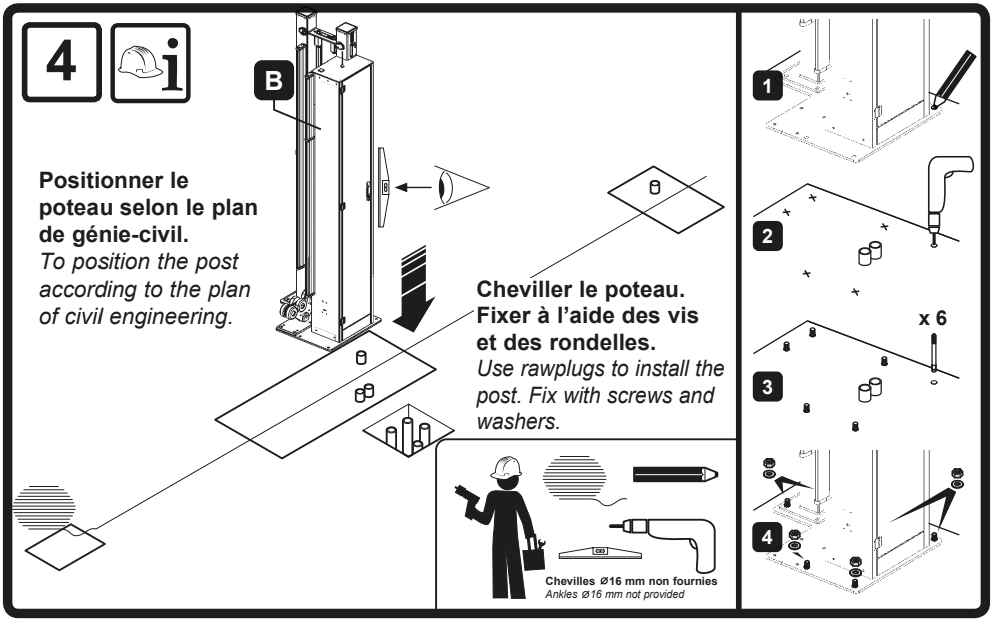
4
B
Positionner le poteau selon le plan de génie-civil.
To position the post according to the plan of civil engineering.
Cheviller le poteau. Fixer à l'aide des vis et des rondelles.
Use rawplugs to install the post. Fix with screws and washers.
Chevilles Ø16 mm non fournies
Ankles Ø16 mm not provided
1
2
x 6
3
4

5

Plan
Planar

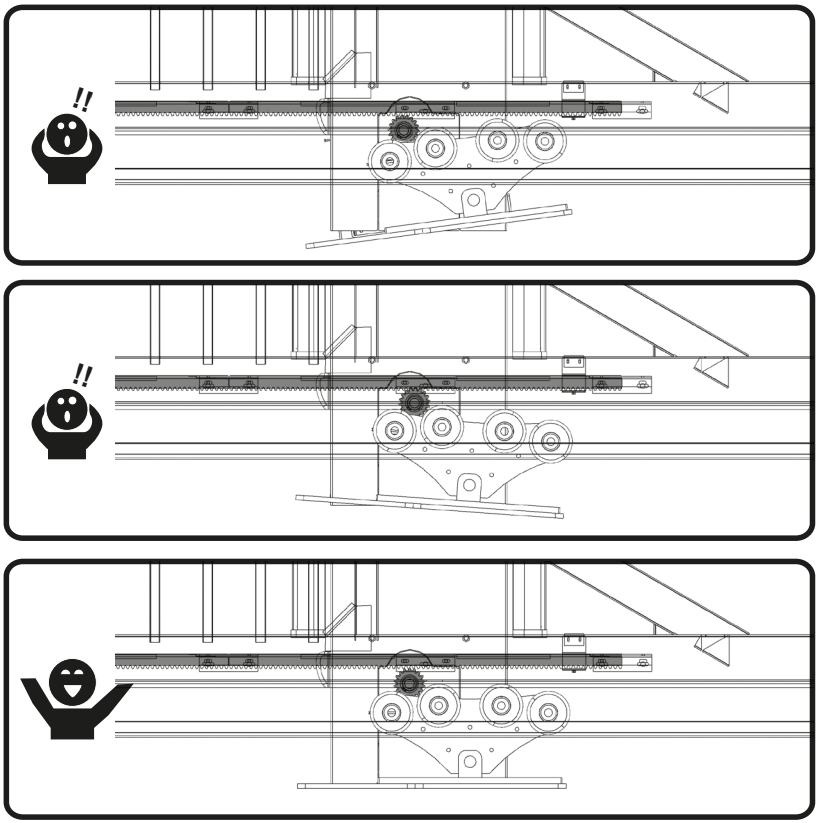

Aligné
Align

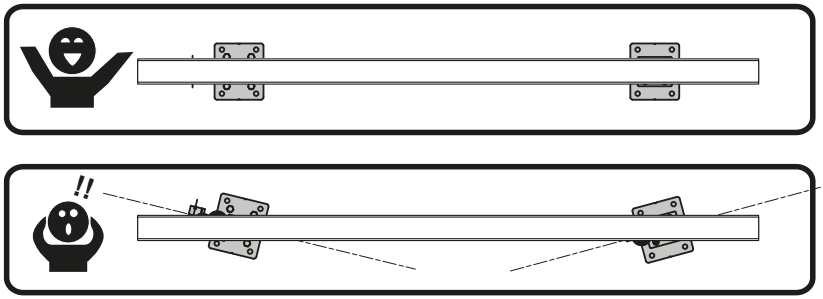

5

Aligner les roues et respecter l'écartement (cf plan de génie-civil).
Align the wheels and to respect the spacing (cf plane of civil engineering).

Cheviller les roues. Fixer à l'aide des vis et des rondelles.
Use rawplugs to install the wheels. Fix with screws and washers.

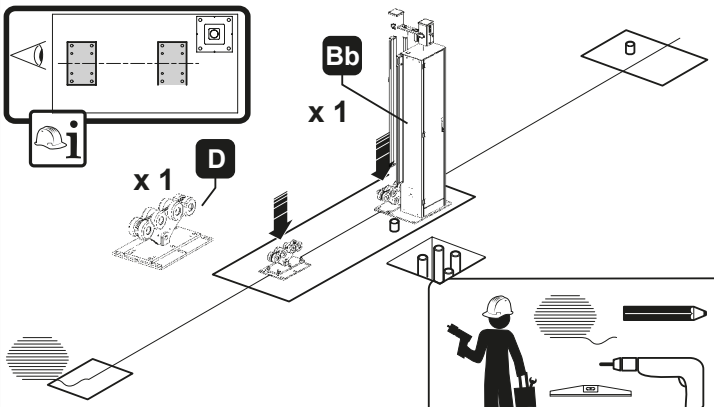

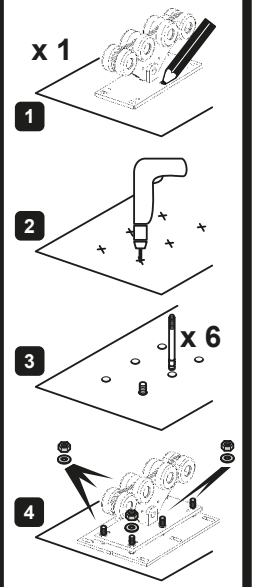

5 bis

Vérifier l'alignement des roues avec un cordeau.
wheels should be aligned, check with cord.

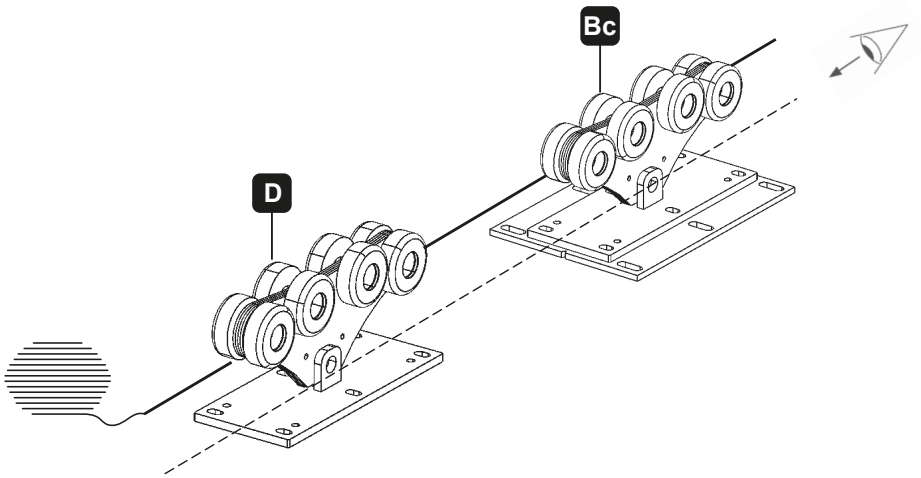

Si l'alignement est incorrect, régler la roue -> voir l'étape 14.

If the alignment is incorrect, set the wheel -> see step 14.



5 ter

Vérifier le niveau du jeu de roues arrières.

Check the level of the rear wheel play.

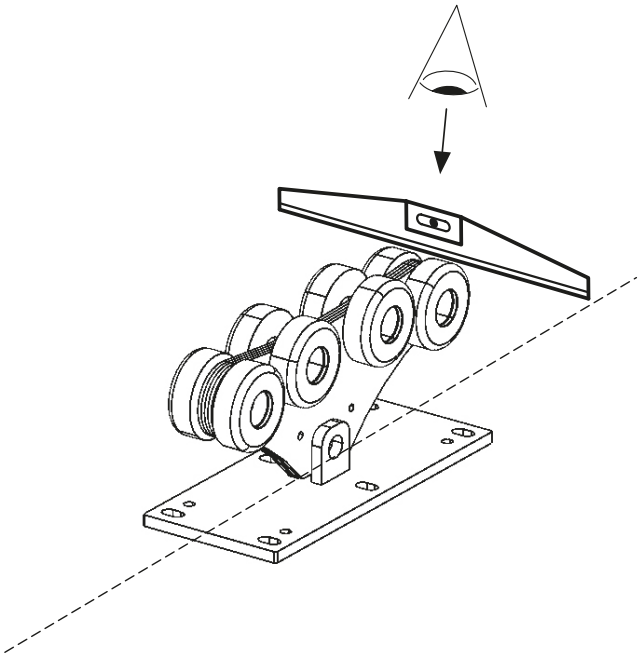

Si l'alignement est incorrect, régler la roue -> voir l'étape 14.

If the alignment is incorrect, set the wheel -> see step 14.

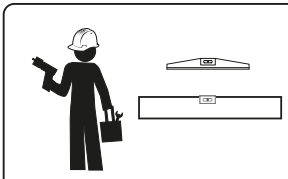

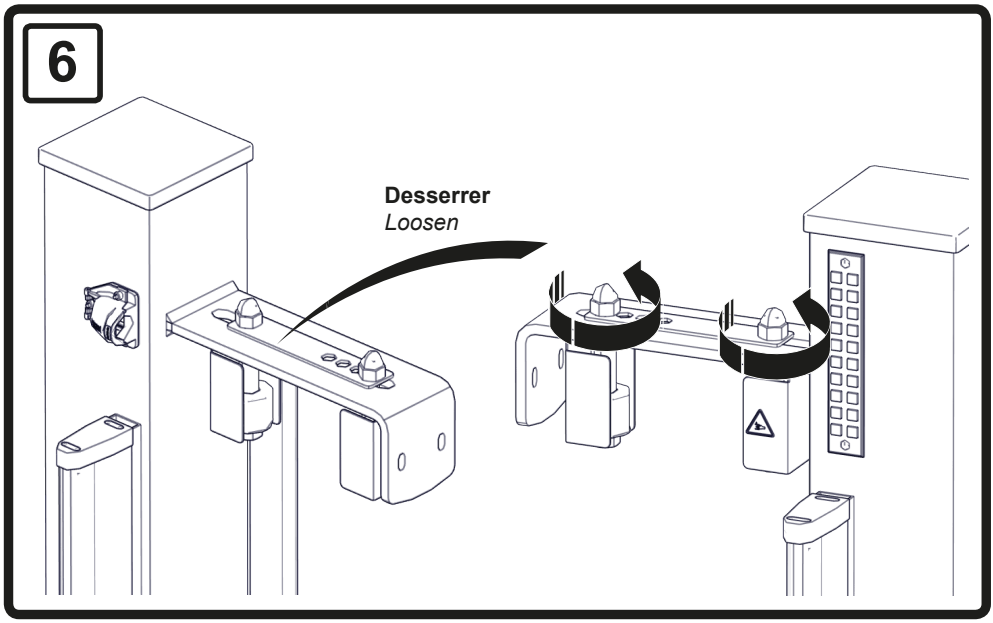
6
Desserrer
Loosen

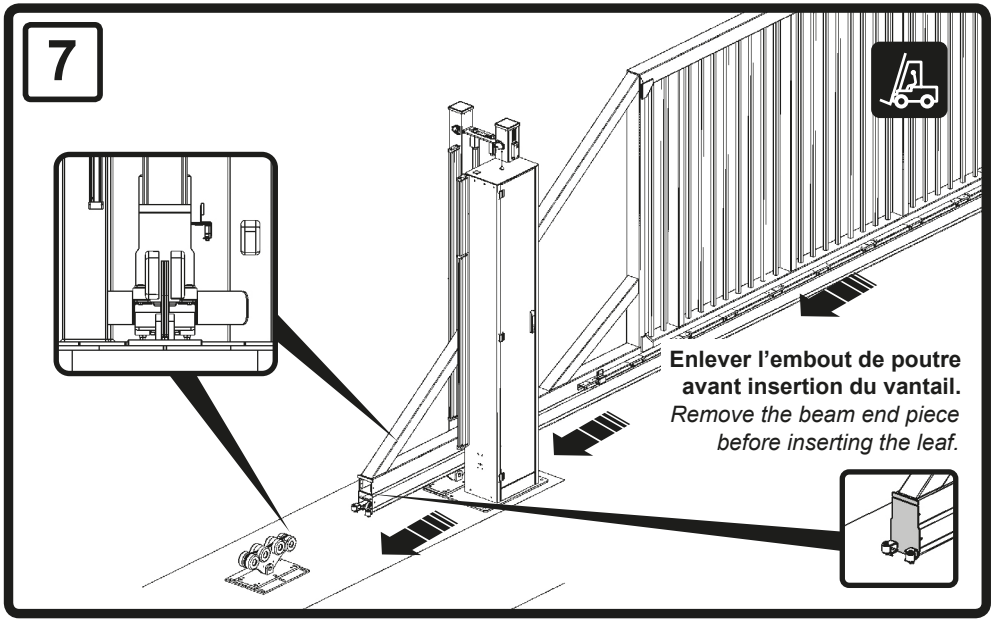
7
Enlever l'embout de poutre avant insertion du vantail.
Remove the beam end piece before inserting the leaf.

7 bis

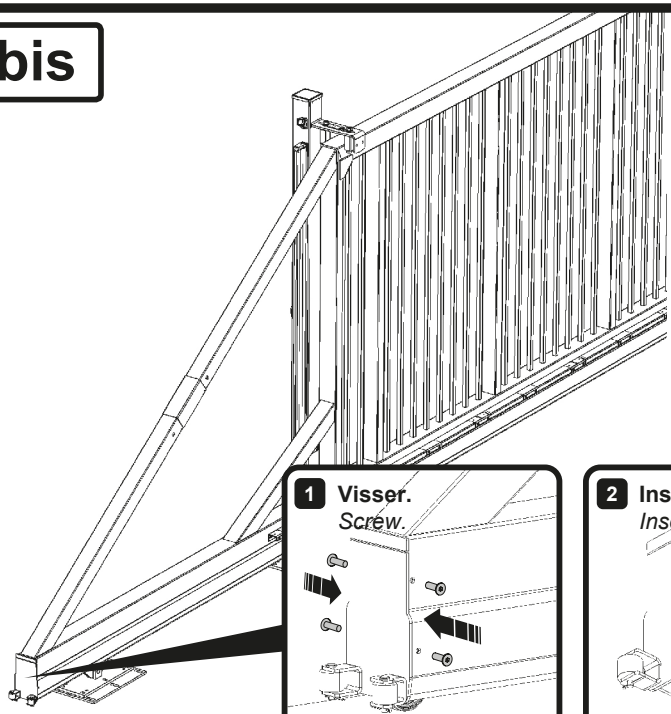

1 **Visser.**
Screw.

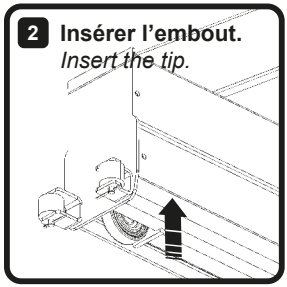

2 **Insérer l'embout.**
Insert the tip.

7 ter

Montage en 2 parties si le passage est supérieur à 10 m.
Assembly in 2 parts if the passage is greater than 10 m.

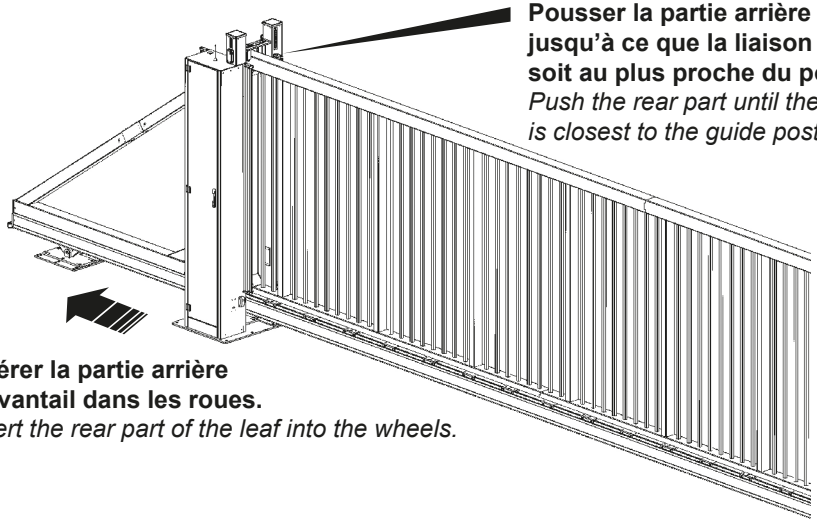

Pousser la partie arrière jusqu'à ce que la liaison soit au plus proche du poteau guide.
Push the rear part until the link is closest to the guide post.

Insérer la partie arrière du vantail dans les roues.
Insert the rear part of the leaf into the wheels.

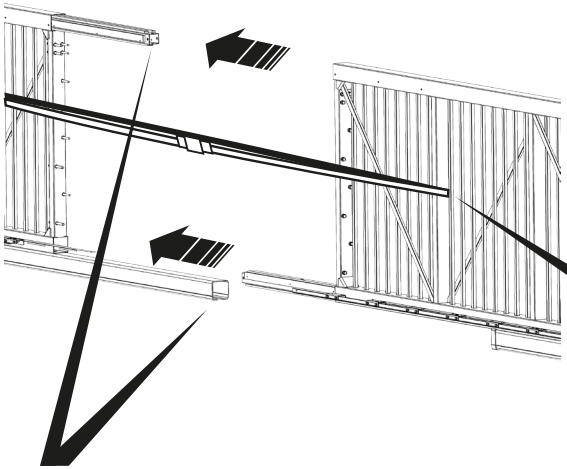

2 **Aligner la partie avant du portail avec le moyen de levage à disposition.**
Align the front part of the gate with the lifting means available.

3 **Avec une sangle à cliquet, sangler au niveau du deuxième renfort 100x60 de chaque vantail afin d'emboîter les 2 vantaux.**
With a ratchet strap, strap at the level of the second 100x60 reinforcement of each leaf in order to fit the 2 leaves.

1 **Lubrifier l'intérieur des tubes recevant l'ensemble de raboutage.**
Lubricate the inside of the tubes receiving the splicing set.

Après assemblage, vérifier que les 2 poutres en partie basse soient bien en contact.
After assembly, check that the 2 beams in the lower part are in contact.

7 quater

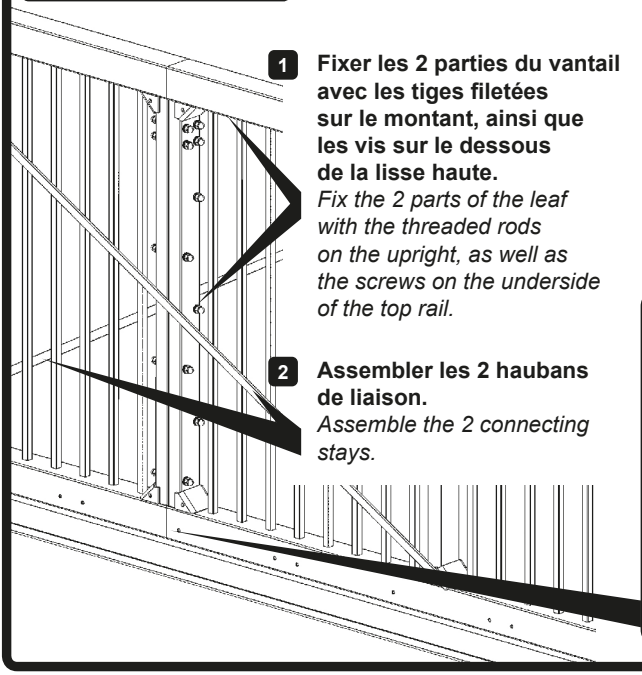

1 **Fixer les 2 parties du vantail avec les tiges filetées sur le montant, ainsi que les vis sur le dessous de la lisse haute.**
Fix the 2 parts of the leaf with the threaded rods on the upright, as well as the screws on the underside of the top rail.

2 **Assembler les 2 haubans de liaison.**
Assemble the 2 connecting stays.



3 **Monter la crémaillère et le cache-crémaillère de liaison.**
Mount the rack and the connecting rack cover.



Il est interdit d'utiliser uniquement le blocage du moteur pour bloquer le portail lors de la mise en place de la seconde partie (risque de casse moteur). ***Do not use only the motor lock to secure the gate while installing the second section (risk of motor damage)***

8

Libérer les rouleaux de guidage et contrôler l'aplomb naturel du vantail.
Loosen the guide rollers and check plumbness of the leaf.

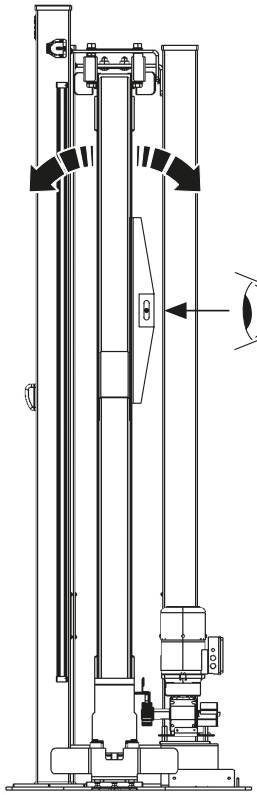

Contrôler
Check

Si l'alignement est incorrect, régler la roue -> voir l'étape 14.

If the alignment is incorrect, set the wheel -> see step 14.

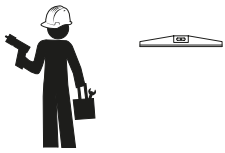

8 bis

Les rouleaux de guidage ne doivent pas être serrés.

The guide rollers should not be blocked.

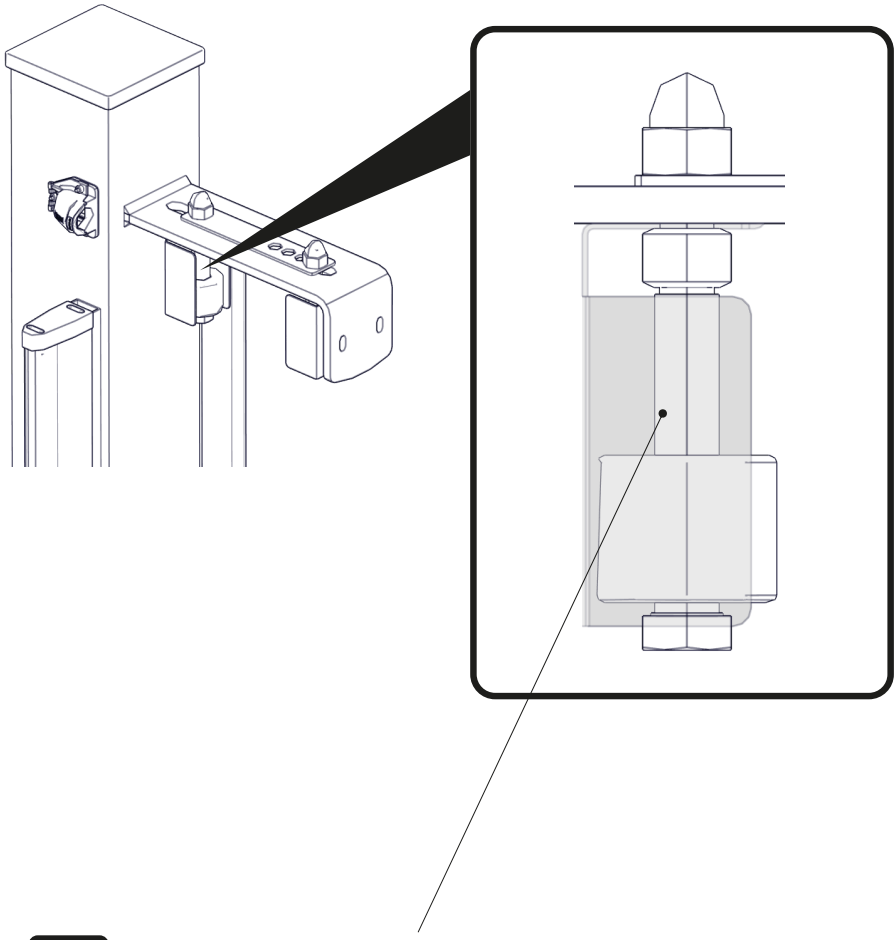

Pour un fonctionnement optimal,
il est conseillé de graisser l'axe et le rouleau.

For optimal operation, lubrification
is recommended between the bolt and the roller.

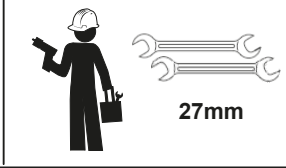

9

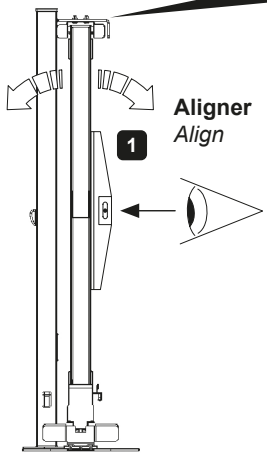

Aligner
Align

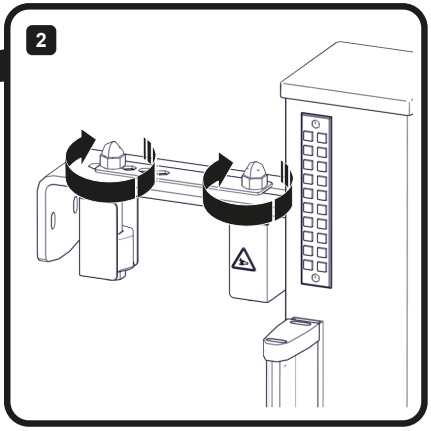

Visser et serrer
Screw and tighten

10

Aligner les poteaux.
Voir plan de génie civil et d'installation.
Align the posts. See the civil engineering and installation plans.

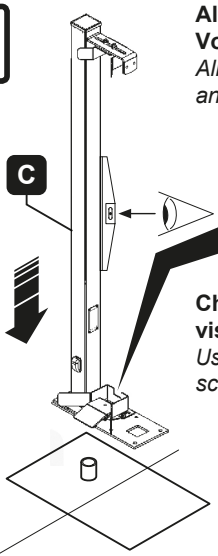

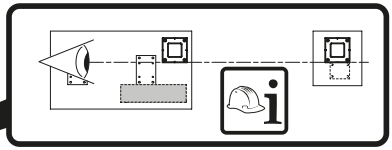

Cheviller le poteau. Fixer à l'aide des vis et des rondelles.
Use rawplugs to install the post. Fix with screws and washers.

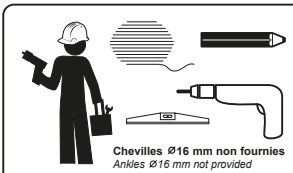

Chevilles Ø16 mm non fournies
Ankles Ø16 mm not provided

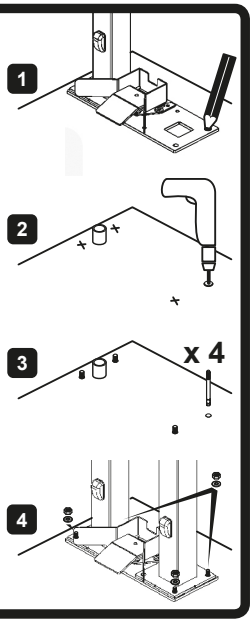

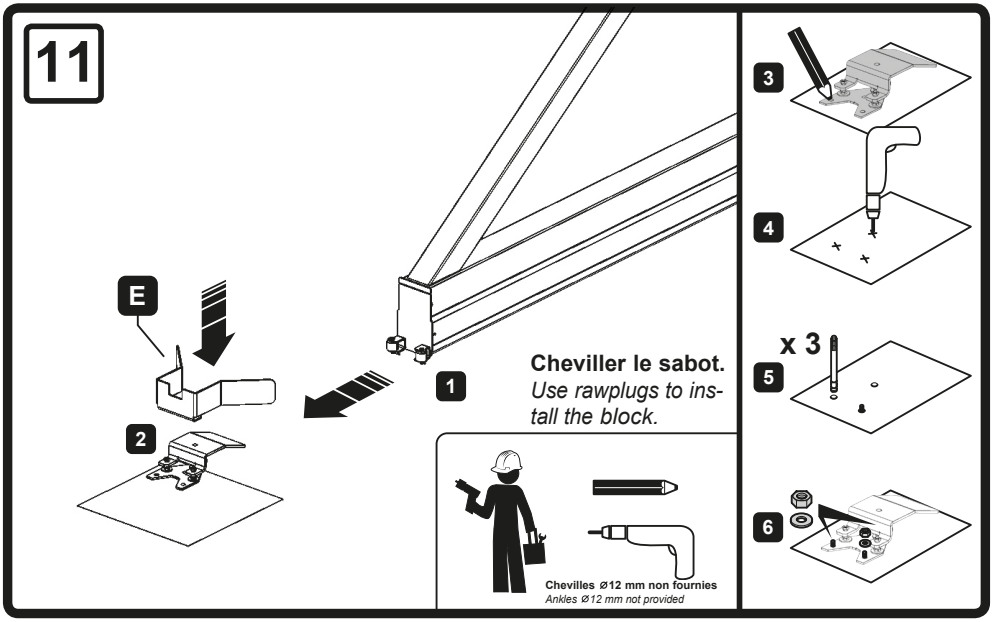
11
E
1
2
3
4
x 3
5
6
Cheviller le sabot.
Use rawplugs to install the block.
Chevilles Ø12 mm non fournies
Ankles Ø12 mm not provided

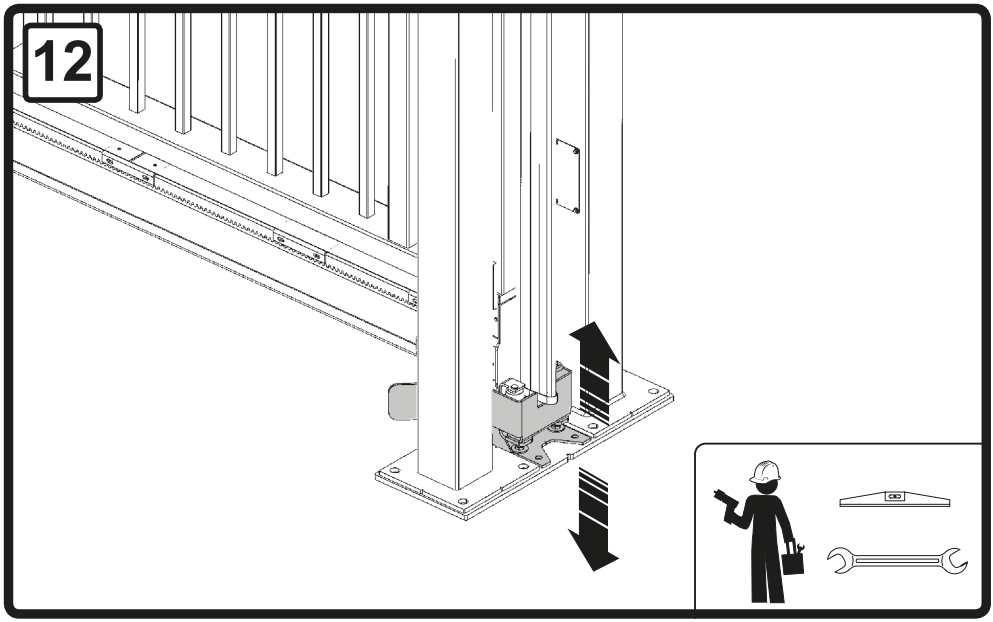
12

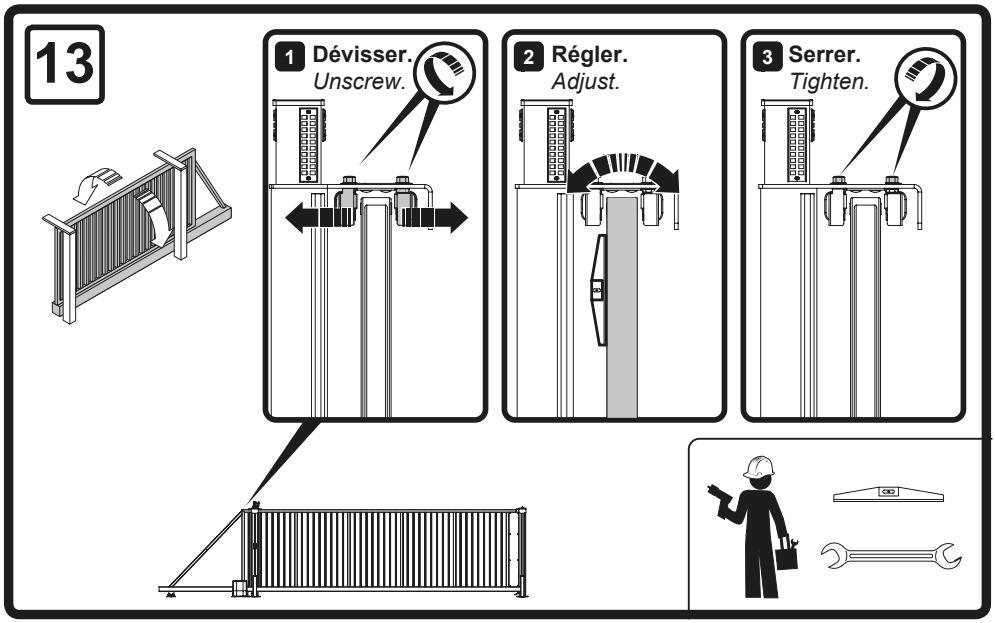
13
1 Dévisser.
Unscrew.
2 Régler.
Adjust.
3 Serrer.
Tighten.

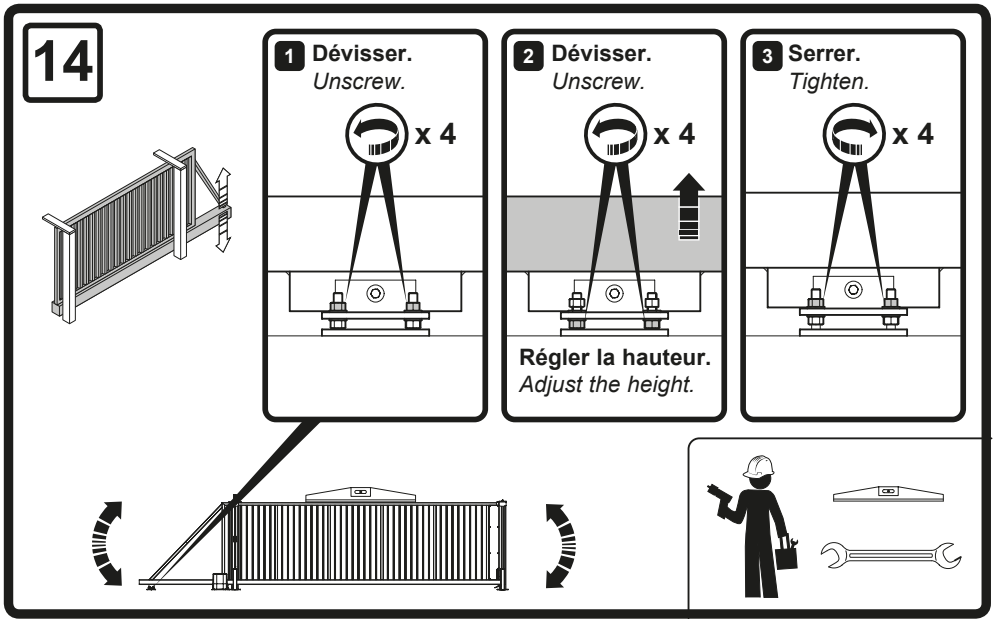
14
1 Dévisser.
Unscrew.
x 4
2 Dévisser.
Unscrew.
x 4
Régler la hauteur.
Adjust the height.
3 Serrer.
Tighten.
x 4

La triangulation des portails est pré-réglée en usine avant départ. Le réglage ne doit pas être modifié.
The triangulation of the gates is pre-set at the factory before dispatch. The setting must not be altered.

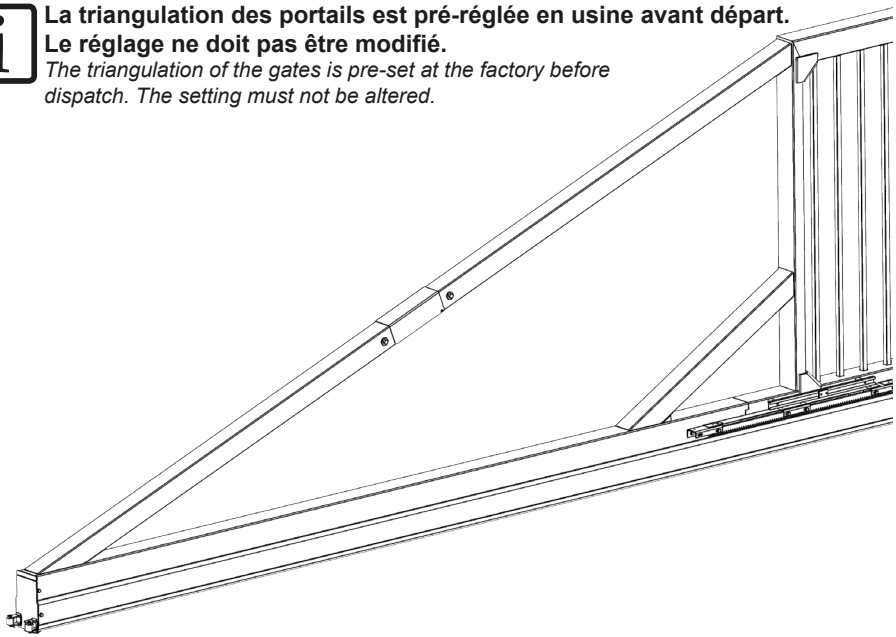

Si un dernier réglage s'avère nécessaire, un réglage de la triangulation reste possible, dans la limite deux coups de clé maximum (plage de réglage limitée à 5 mm). *If a final adjustment is necessary, the triangulation can still be adjusted, up to a maximum of two turns of the wrench (adjustment range limited to 5 mm). A modern house with a garden, trees, and gate posts, but without the gate.*

Le non-respect de ces consignes peut entraîner, à long terme, un dérèglement structurel affectant la durée de vie du portail.
If a final adjustment is required, the triangulation can still be adjusted by turning the spanner once or twice at most (adjustment range limited to 5 mm). Failure to follow these instructions may, in the long term, lead to structural misalignment, which will affect the gate's service life.

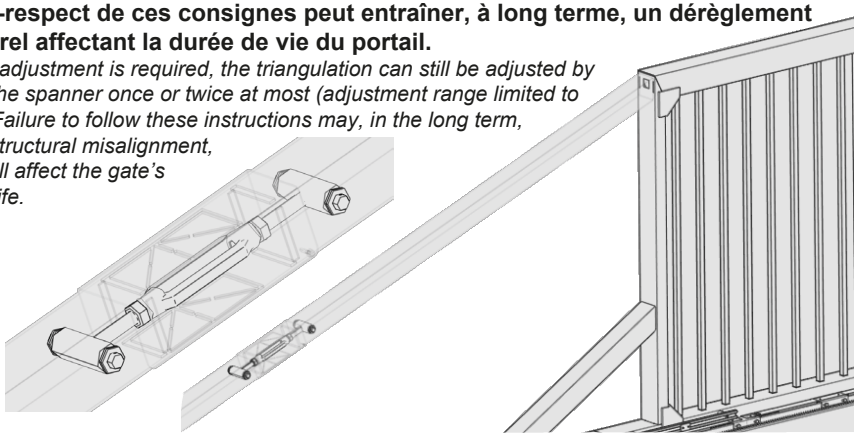

Fonctionnement MOTORISÉ
MOTORISED operation

15

Voir plan de génie civil et d'installation.
See the civil engineering and installation plans.

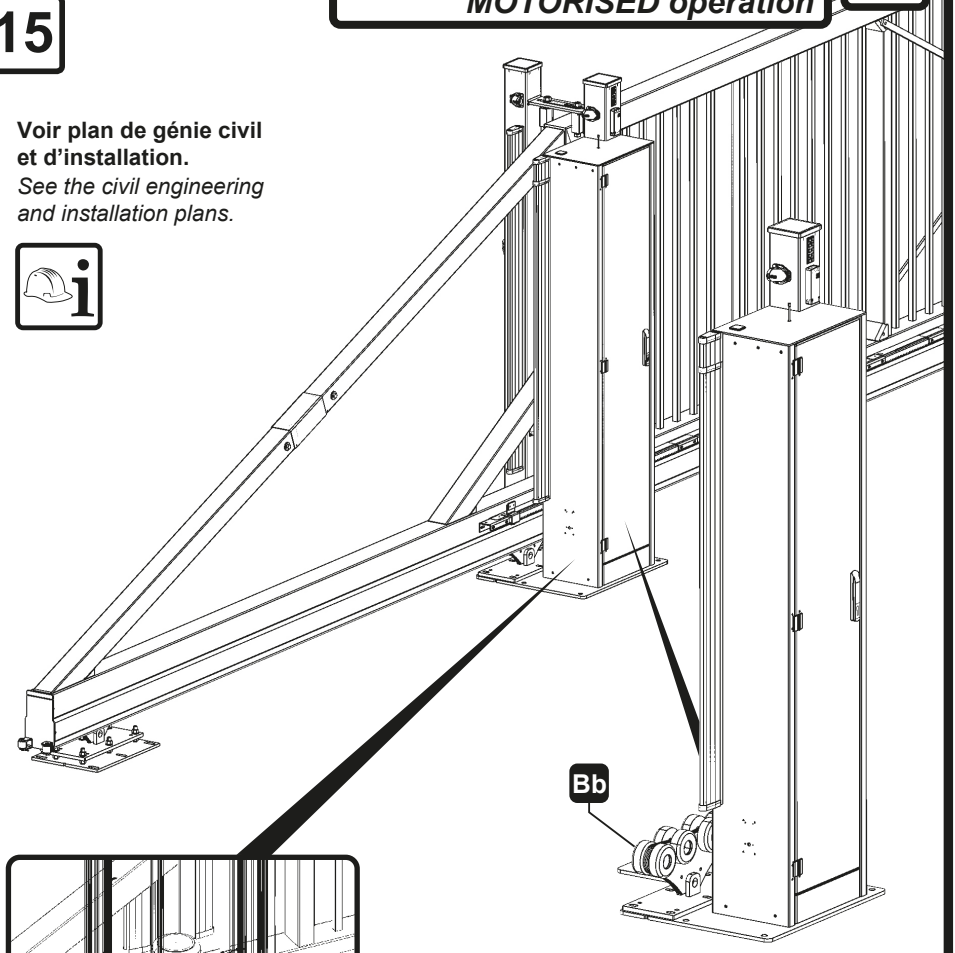

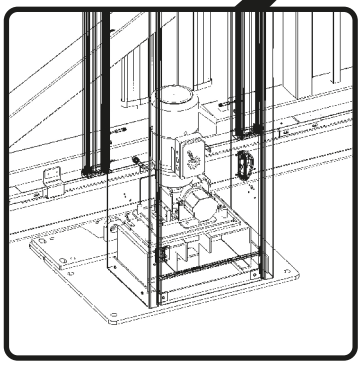

Support moteur intégré à la platine.
Integrated motor mount on the platinum.

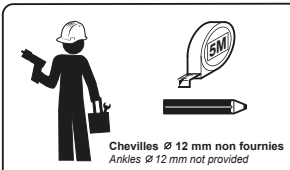

Chevilles Ø 12 mm non fournies
Ankles Ø 12 mm not provided

Fonctionnement MOTORISÉ
MOTORISED operation

16

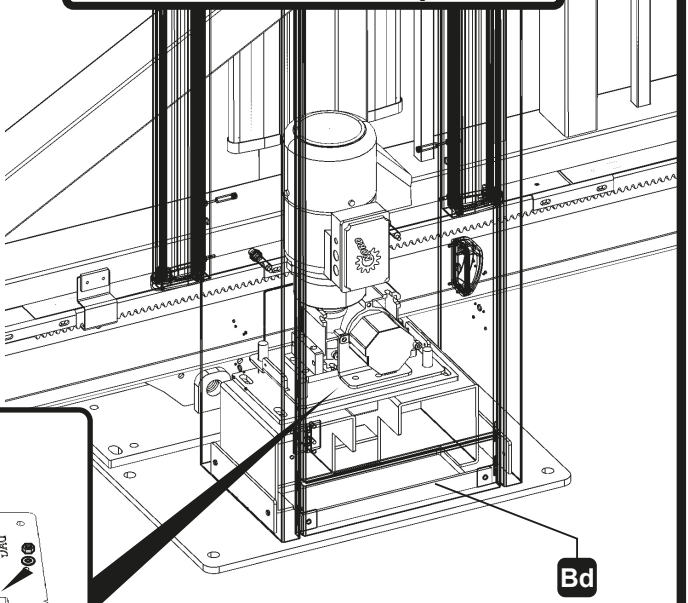

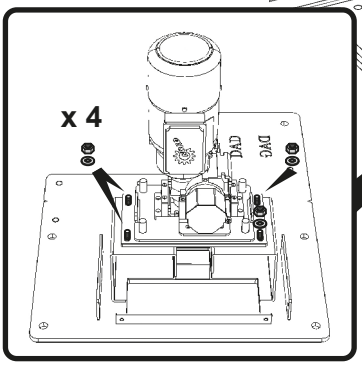

Régler si besoin la hauteur du moteur.

Adjust the motor height if necessary.

Fixation, raccordement, programmation : consulter la notice du moteur.

Fixing, connecting, programming: read the manual of engine

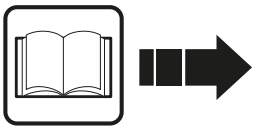


DIRICKX

Table des matières

17

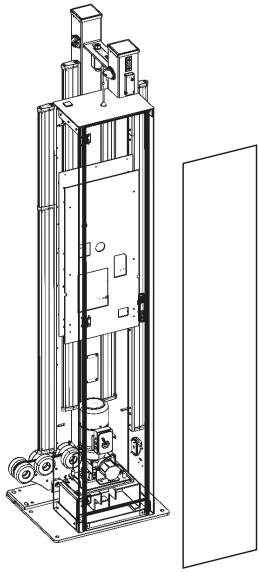

Mettre en service la motorisation.
Operate the engine.



Date de création: DX DECEMBRE 2022
Date de M.J. : 29 FÉVRIER 2024

ED DX - 02/2024 GA309010

PORTAIL AUTOPORTANT – AUTO31 – DOSSIER DE MISE EN SERVICE SIMPLIFIEE

Prudence ! Pour des raisons de sécurité, l'installation électrique doit toujours être effectuée par un électricien agréé.

Table des matières

CONSIGNES DE SECURITE 2
SCHEMA DE CABLAGE – PASSAGE DE 6 A 12M 3
SCHEMA DE CABLAGE – PASSAGE DE 13 A 16M 4
SCHEMA DE BRANCHEMENT – POTEAU RECEPTION 5
SCHEMA DE BRANCHEMENT – POTEAU GUIDE 6
SCHEMA DE BRANCHEMENT – BORNIER DE PRECABLAGE 7
PROGRAMMATION DE LA TRANSMISSION RADIO DU BORD SENSIBLE VANTAIL 8
1. Réglage Récepteur Radio 8
2. Réglage Emetteur Radio 8
3. Appairage Emetteur – Récepteur 8
4. Effacement Appairage 8
PROGRAMMATION ET REGLAGE DE LA CELLULE CDR999 9
PROGRAMMATION ET REGLAGE DE LA CELLULE CDR852 10
BRANCHEMENT DES ACCESSOIRES DE COMMANDE 11
1. Fonctionnement séquentiel 11
2. Gestion Ouverture partail 11
3. Accessoire pour fonctionnement en Contact maintenu 12
PROGRAMMATION DE LA LOGIQUE DE COMMANDE 13

Risque d'électrocution — Port des équipements de sécurité (gants, casque, lunettes de protection...)

Consulter les documentations complètes des organes (moteur, cellules, ...) et les notices du portail avant toute intervention.

18

Schéma de câblage de l'automatisme
Wiring diagram of the automatism



Date de création: DX DECEMBRE 2022
Date de M.J. : 29 FÉVRIER 2024

ED DX - 02/2024 GA309010

PORTAIL AUTOPORTANT – AUTO31 – DOSSIER DE MISE EN SERVICE SIMPLIFIEE

Prudence ! Pour des raisons de sécurité, l'installation électrique doit toujours être effectuée par un électricien agréé.

Table des matières

CONSIGNES DE SECURITE 2
SCHEMA DE CABLAGE – PASSAGE DE 6 A 12M 3
SCHEMA DE CABLAGE – PASSAGE DE 13 A 16M 4
SCHEMA DE BRANCHEMENT – POTEAU RECEPTION 5
SCHEMA DE BRANCHEMENT – POTEAU GUIDE 6
SCHEMA DE BRANCHEMENT – BORNIER DE PRECABLAGE 7
PROGRAMMATION DE LA TRANSMISSION RADIO DU BORD SENSIBLE VANTAIL 8
1. Réglage Récepteur Radio 8
2. Réglage Emetteur Radio 8
3. Appairage Emetteur – Récepteur 8
4. Effacement Appairage 8
PROGRAMMATION ET REGLAGE DE LA CELLULE CDR999 9
PROGRAMMATION ET REGLAGE DE LA CELLULE CDR852 10
BRANCHEMENT DES ACCESSOIRES DE COMMANDE 11
1. Fonctionnement séquentiel 11
2. Gestion Ouverture partail 11
3. Accessoire pour fonctionnement en Contact maintenu 12
PROGRAMMATION DE LA LOGIQUE DE COMMANDE 13

Risque d'électrocution — Port des équipements de sécurité (gants, casque, lunettes de protection...)

Consulter les documentations complètes des organes (moteur, cellules, ...) et les notices du portail avant toute intervention.

19

20 **Fin de l’installation du portail motorisé.**
End of the motrised gate installation.

20 **Effectuer le marquage au sol.**
Paint the ground markings.

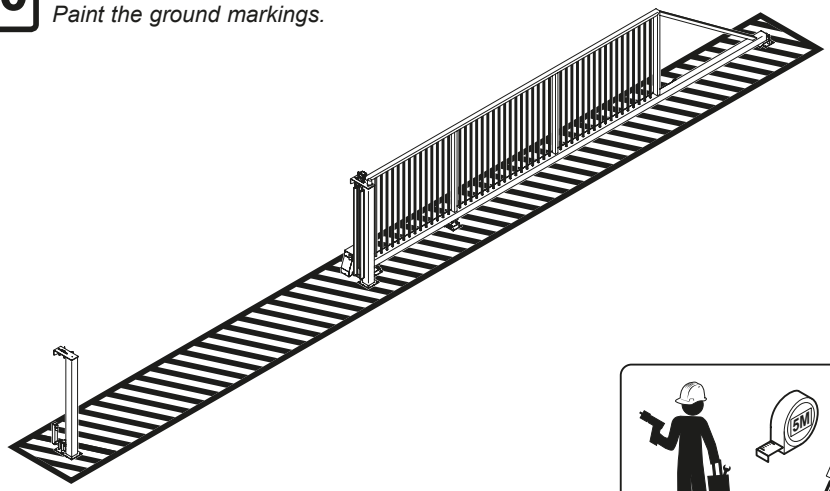

CONFORMITÉ

Pour répondre à la norme européenne NF EN 13241, nos produits sont :

- équipés d'accessoires de sécurité conformes aux nouvelles directives.
- testés en usine.
- validés par un essai type, par un laboratoire certifié.

L'ensemble de ces points vous assure une sécurité d'utilisation optimale.

Pour attester de sa conformité, chacun de nos produits est :

- marqué CE
- livré avec une déclaration de performances.

COMPLIANCE

To meet the new European standard NF EN 13241, our products are:

- equipped with safety devices in compliance with the directives.
- factory tested.
- certified by a type-test carried out by a scientific and technical building centre, a certified laboratory.

The above points are your guarantee of optimum safety for users.

To certify their compliance, all of our products are:

- CE stamped.
- shipped with a declaration of performances.

DECLARATION DES PERFORMANCES
N° 02AI000 / 027 A

1) Code d'identification unique du produit type : **Portail autoportant AUTO 030 Motorisé**

2) Numéro de type, de lot ou de série, ou tout autre élément permettant l'identification du produit de construction, conformément à l'article 11, paragraphe 4 : **N° de série : Numéro sur l'étiquette du produit**

3) Usage ou usages prévus du produit de construction, conformément à la spécification technique harmonisée applicable, comme prévu par le fabricant :
Gestion d'accès pour site industriel et logistique, site tertiaire, administratif et collectif, collectif d'habitation

4) Nom, raison sociale ou marque déposée et adresse de contact du fabricant, conformément à l'article 11, paragraphe 5 : **DTI - Le bas Rocher - 53800 CONGRIER - FRANCE**

5) Le cas échéant, nom et adresse de contact du mandataire dont le mandat couvre les tâches visées à l'article 12, paragraphe 2 : **N/A**

6) Le ou les systèmes d'évaluation et de vérification de la constance des performances du produit de construction, conformément à l'annexe V : **Système 3**

7) Dans le cas de la déclaration des performances concernant un produit de construction couvert par une norme harmonisée : **En conformité avec les exigences de la norme harmonisée EN 13241 applicable à la date du rapport, l'organisme notifié CSTB, a réalisé les essais de types initiaux selon le système 3. N° de Rapport :**

- **DBV-22-13611/B**

8) Dans le cas de la déclaration des performances concernant un produit de construction pour lequel une évaluation technique Européenne a été déclarée : **N/A**

9) Performances déclarées :

Caractéristiques (1)	Déclaration de la performance (2)
Etanchéité à l'eau	Performance Non Déterminée
Dégagement de substance dangereuse	Performance Non Déterminée
Résistance à la charge due au vent	Performance Non Déterminée
Résistance thermique	Performance Non Déterminée
Perméabilité à l'air	Performance Non Déterminée
Résistance mécanique et stabilité	Réussite
Effort de Fonctionnement	Réussite
Durabilité de l'étanchéité à l'eau, de la résistance thermique et de la perméabilité à l'air	Performance Non Déterminée

10) Les performances du produit identifié aux points 1 et 2 sont conforme aux performances déclarées indiquées au point 9.

En conséquence nous déclarons la conformité des produits mentionnés (§1) aux Directives et Règlements (UE) N° : RPC 305 / 2011 / UE - DM 2006 / 42 / CE – CEM / 2014 / 30 / CE

La présente déclaration des performances est établie sous la seule responsabilité du fabricant identifié au point 4.

Signé pour le fabricant et en son nom par :

Grégory LEPAGE - DIRECTEUR Général DTI
A Congrier le 21/12/2022





Siège social : Le Bas Rocher 53800 CONGRIER - FRANCE
S.A.S. au capital de 2 400 000 € RCS LAVAL B 403 033 699 Code APE 2593 Z
SIRET 403 033 699 00014 TVA FR 86 403 033 699

DECLARATION OF PERFORMANCES
N° 02AI000 / 027 A

1) Unique identification code of the product type: **AUTO 030 Motorized Cantilever Gate**

2) Type, batch or serial number, or any other element allowing identification of the construction product as required under article 11, paragraph 4: **Serial No. : Number on product label**

3) Intended use or uses of the construction product, in accordance with the applicable harmonised technical specification, as foreseen by the manufacturer:
Access control for industrial and logistics hubs, businesses, administrations and local authorities, and housing complexes

4) Name, registered trade name or registered trademark and contact address of the manufacturer as required under article 11, paragraph 5: **DTI - Le bas Rocher - 53800 CONGRIER - FRANCE**

5) Where applicable, name and contact address of the authorised representative whose mandate covers the tasks specified in article 12, paragraph 2: **N/A**

6) System or systems of assessment and verification of constancy of performance of the construction product as set out in annex V: **System 3**

7) In case of the declaration of performance concerning a construction product covered by a harmonised standard: **In accordance with the requirements set out in harmonised standard EN 13241 applicable at the date of the report, the notified body CSTB (French Scientific and Technical Centre for Building) performed initial type testing under system 3. Report N° :**

- **DBV-22-13611/B**

8) In case of the declaration of performance concerning a construction product for which a European Technical Assessment has been issued: **N/A**

9) Declared performance:

Characteristics (1)	Performance (2)
Watertightness	NPD
Leak of dangerous substance	NPD
Resistance to wind load	NPD
Thermal transmittance	NPD
Air permeability	NPD
Mechanical resistance and Stability	Pass
Operating forces	Pass
Durability of watertightness, thermal transmittance and air permeability	NPD

10) The performance of the product identified in points 1 and 2 is in conformity with the declared performance in point 9.

We hereby declare that the products mentioned (§1) conform to the directives and regulation of EU
No. RPC 305 / 2011 / UE - DM 2006 / 42 / CE – CEM / 2014 / 30 / CE

This declaration of performance is issued under the sole responsibility of the manufacturer identified under point 4.

Signed for and on behalf of the manufacturer by:

Grégory LEPAGE - DTI Managing Director

Signed in Congrier, 21 December 2022

CE
NF EN 13241

Siège social : Le Bas Rocher 53800 CONGRIER - FRANCE
S.A.S. au capital de 2 400 000 € RCS LAVAL B 403 033 699 Code APE 2593 Z
SIRET 403 033 699 00014 TVA FR 86 403 033 699

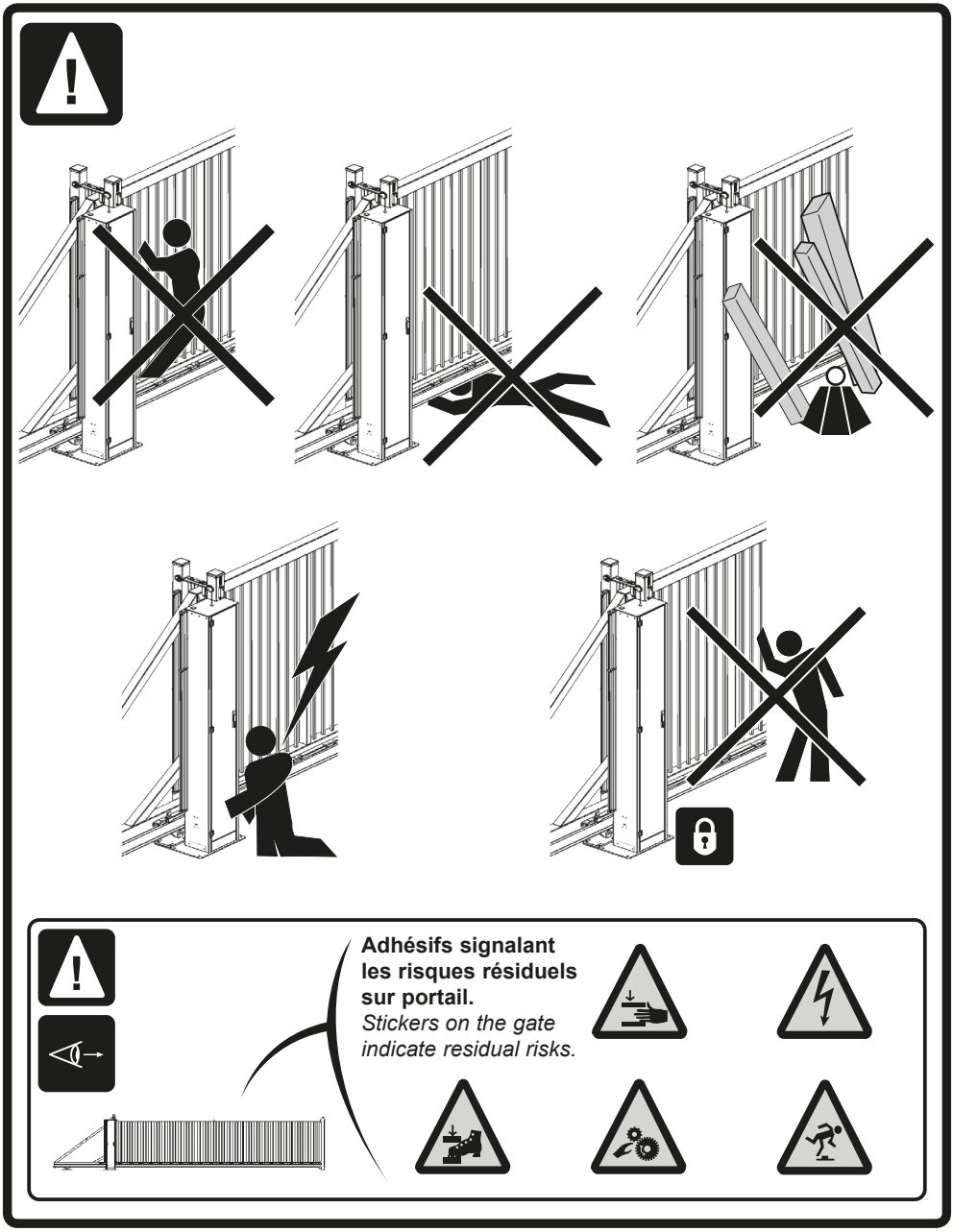

Adhésifs signalant les risques résiduels sur portail.
Stickers on the gate indicate residual risks.


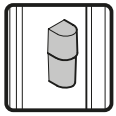
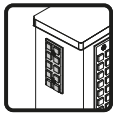

Utilisation en fonctionnement automatique.
Automatic operation.

NF EN 12453
Sécurités obligatoires.
NF EN 12453
Mandatory safety devices.

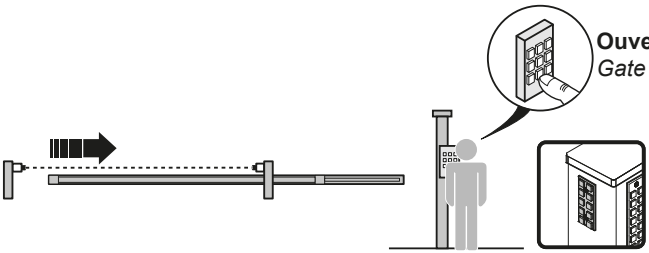

Ouverture par impulsion.
Gate opened using pulse control.

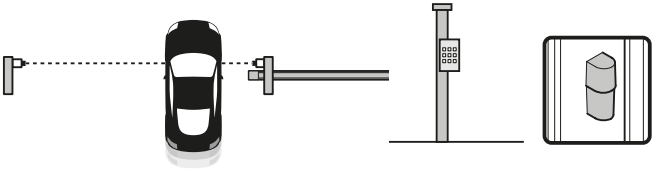

Pas de mouvement tant que les cellules captent une présence.
Remains immobile as long as the cells detect a presence.

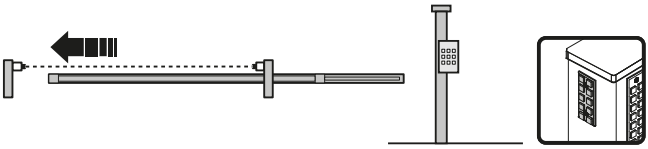

Fermeture automatique.
Gate closes automatically.


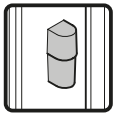
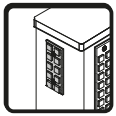

Fonctionnement par impulsion.
Pulse operation.



NF EN 12453
Sécurités obligatoires.
NF EN 12453
Mandatory safety devices.

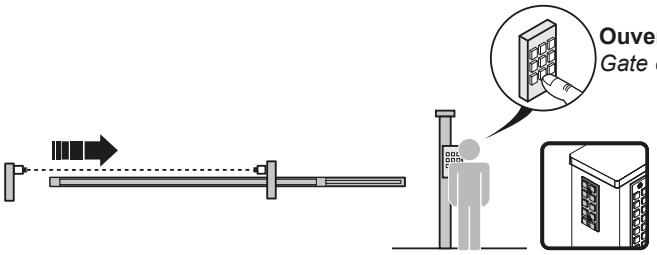

Ouverture par impulsion.
Gate opened using pulse control.

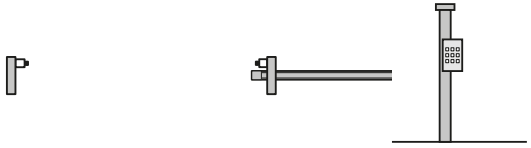

Pas de mouvement sans action de l'utilisateur.
Remains immobile unless user takes action.

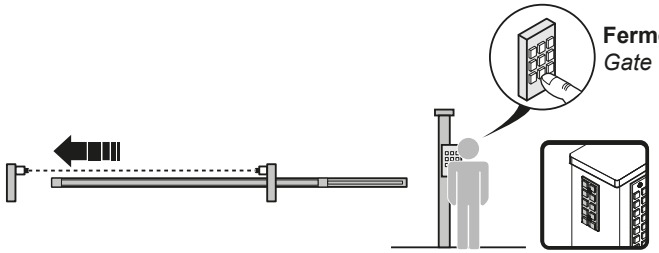

Fermeture par impulsion.
Gate closed using pulse control.





En cas de rupture d'alimentation, portail bloqué ou dysfonctionnement.
In the event of supply failure the gate is either jammed or not working properly.

Couper le courant.
Disconnect.



Débrayer.
Disengage.





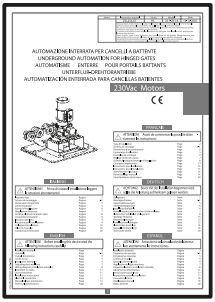

Pour passer en mode manuel, consulter la notice de l'automatisme.
For manual operation, please read the drive motor manual.



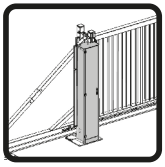

Lorsque le portail est en mode manuel, il est impératif d'accompagner en permanence le mouvement du vantail. Ne pas laisser le portail dans ce mode sans surveillance.
When the gate is in manual mode, it is imperative that you constanly accompany the movement of the gate. Do not leave the gate unattended in this mode.

Pour embrayer, consulter la notice de l'automatisme.
For engaging, please read the drive motor manual.



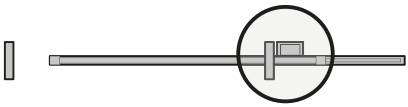





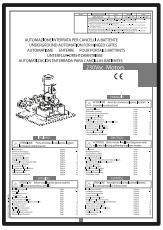



Le vantail du portail ne doit pas être libre, bloquez le en embrayant le moteur.
The leaf of the gate should not be free; secure it by engaging the motor.

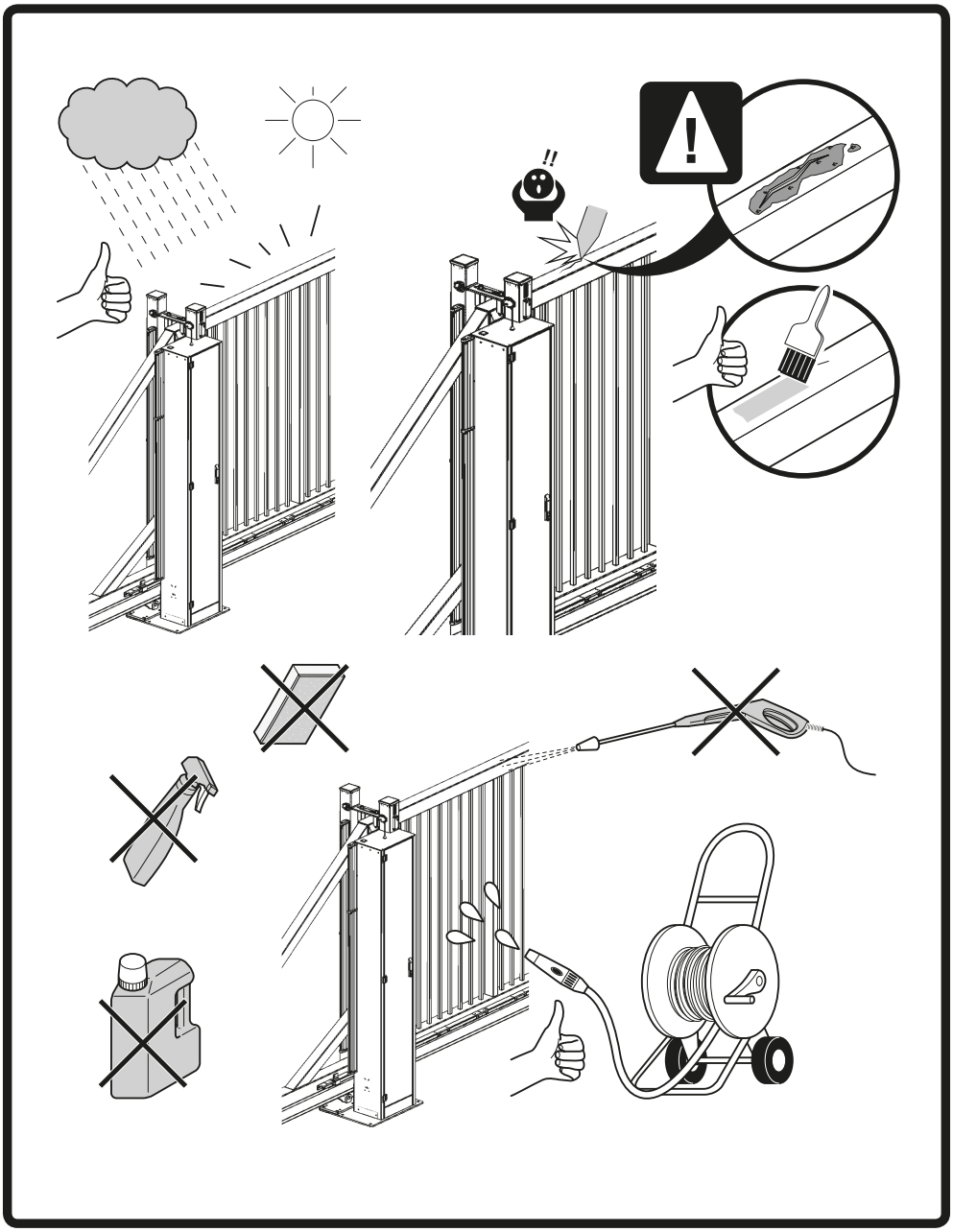

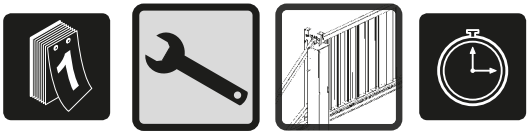

Attention ! Le manque d'entretien peut conduire à un fonctionnement dangereux.
Caution! *Lack of maintenance can lead to dangerous operation.*

COMPOSANT *Item*	**ACTION** *Action*	**FREQUENCE** *Frequency*
Portail *Gate*	**Vérifier le revêtement** *Check the coating*	**Tous les 6 mois** *Every 6 months*
Portail *Gate*	**Vérifier l'alignement / Ajuster** *Check alignment / Adjust*	**Tous les 6 mois** *Every 6 months*
Visserie *Screws*	**Serrage** *Tighten*	**Tous les 6 mois** *Every 6 months*
Sabots *Blocks*	**Serrage** *Tighten*	**Tous les 6 mois** *Every 6 months*
Fixations au sol *Ground fixings*	**Nettoyage et contrôle / Serrage** *Clean and check / Tighten*	**Tous les 6 mois** *Every 6 months*
Cellules *Cells*	**Contrôle aspect et fonctionnement** *Check appearance and operation*	**Constant** *Daily*
Feu clignotant, éclairage de zone *Flashing light, area lighting*	**Vérifier le bon fonctionnement** *Check everything is working properly*	**Constant** *Daily*
Moteur *Motor*	**Contrôle aspect et fonctionnement** *Check appearance and operation*	**Constant** *Daily*
	Serrage fixations *Tighten fixings*	**Tous les 6 mois** *Every 6 months*

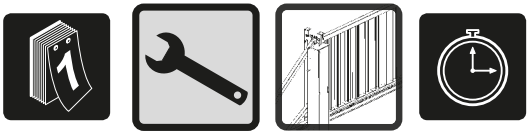

COMPOSANT *Item*	**ACTION** *Action*	**FREQUENCE** *Frequency*
Marquage au sol *Ground markings*	**Visibilité** *Visibility*	**Tous les 6 mois** *Every 6 months*
Portail *Gate*	**Vérifier le revêtement** *Check the coating*	**Tous les 6 mois** *Every 6 months*
Portail *Gate*	**Vérifier l'alignement / Ajuster** *Check alignment / Adjust*	**Tous les 6 mois** *Every 6 months*
Visserie *Screws*	**Serrage** *Tighten*	**Tous les 6 mois** *Every 6 months*
Sabots *Blocks*	**Serrage** *Tighten*	**Tous les 6 mois** *Every 6 months*
Fixations au sol *Ground fixings*	**Nettoyage et contrôle / Serrage** *Clean and check / Tighten*	**Tous les 6 mois** *Every 6 months*

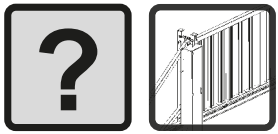

PROBLEME *Problem*	**CONSTAT** *Observation*	**CAUSE PROBABLE** *Probable cause*	**SOLUTIONS** *Solutions*
Rien ne fonctionne *Nothing is working*	**Tous les voyants sont éteints** *All lights are off*	**Alimentation** *Power supply*	**Consulter la notice de la motorisation** *Read the engine instructions manual*
Le portail ne fonctionne pas *The gate is not moving*		**Un obstacle est placé devant les cellules** *Something is standing in front of the cells*	**Dégager l'accès** *Clear the way*
		Les cellules sont mal réglées *The cells are not well configured*	**Régler les cellules en vérifiant que la LED rouge est éteinte sur la cellule réceptrice** *Configure the cells, checking that the red DEL is turned off on the slave cell*
		Le moteur est débrayé *The motor is disengaged*	**Vérifier que le moteur est bien embrayé** *Check that the motor is engaged*
		Mauvais câblage *Wrong wiring*	**Vérifier le câblage** *Check the wiring*
		Problème de fonctionnement des bords sensibles sur le poteau *Problem with the contact edges on the post*	**Le bord est écrasé : retirer ce qui écrase le bord sensible.** *The contact edge is pressed: remove what is pressing the contact edge.*

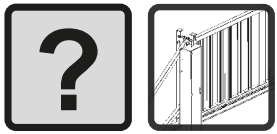

PROBLEME *Problem*	**CAUSE PROBABLE** *Probable cause*	**SOLUTIONS** *Solutions*
Le portail ne se bloque plus en ouverture *The gate is not locking when opened*	**Arrêtoir absent ou endommagé** *Missing or damaged block.*	**Poser ou remplacer l'arrêtoir** *Install or replace the block.*
Problèmes de bruits ou points durs *Noise problem or hard spots*	**Les galets sont trop serrés** *The rollers are too tight*	**Dévisser légèrement les galets** *Unscrew the rollers slightly*

VISUEL *Picture*	**DESIGNATION** *Name*	**FONCTIONNEMENT** *Use*	**MISE AU REBUT** *Waste Disposal*
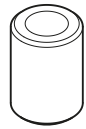	Galet de guidage *Guide roller*	Manuel et motorisé *Manual and motorised*	Déchet plastique *Plastic Waste*
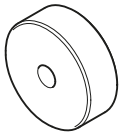	Roulette d'appui *Bearing roller*	Manuel et motorisé *Manual and motorised*	Déchet plastique *Plastic Waste*
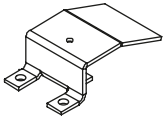	Kit sabot *Bearing block kit*	Manuel et motorisé *Manual and motorised*	Déchet acier *Streel Waste*
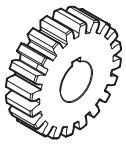	Pignon *Pinion*	Manuel et motorisé *Manual and motorised*	Déchet acier *Streel Waste*
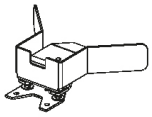	Butée fin de course / *Limit stop*	Manuel et motorisé *Manual and motorised*	Déchet acier *Streel Waste*
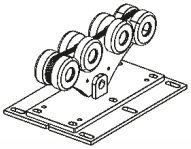	Roue porteuse *Load wheel*	Manuel et motorisé *Manual and motorised*	Déchet acier *Streel Waste*

VISUEL *Picture*	**DESIGNATION** *Name*	**FONCTIONNEMENT** *Use*	**MISE AU REBUT** *Waste Disposal*
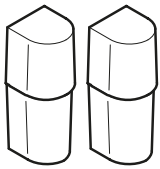	Jeu de cellules *Set of cells*	Motorisé *Motorised*	Déchet électronique *Electronic Waste*
	Feu clignotant *Flashing light*	Motorisé *Motorised*	Déchet électronique *Electronic Waste*
	Eclairage de zone *Area lighting*	Motorisé *Motorised*	Déchet électronique *Electronic Waste*
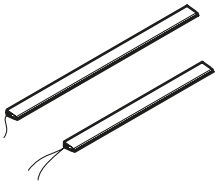	Bords sensibles (Nous contacter avec les infos suivantes) Contact edges (Contact us with following details) - Position sur le portail */ Position on the gate* - Hauteur nominale du portail */ Nominal height of the gate* - Nombre de câbles en sortie */ Number of output cables*	Motorisé *Motorised*	Déchet plastique *Plastic Waste*
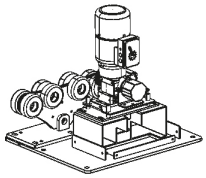	Motorisation *Motor*	Motorisé *Motorised*	Déchet électronique *Electronic Waste*

VISUEL *Picture*	**DESIGNATION** *Name*	**FONCTIONNEMENT** *Use*	**MISE AU REBUT** *Waste Disposal*
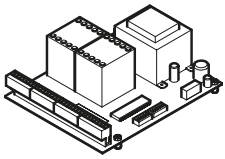	Carte électronique *Electronic card*	Motorisé *Motorised*	Déchet électronique *Electronic Waste*



Tel. : 33 (0)2 43 09 38 38



Tel. : 33 (0)2 43 09 38 38

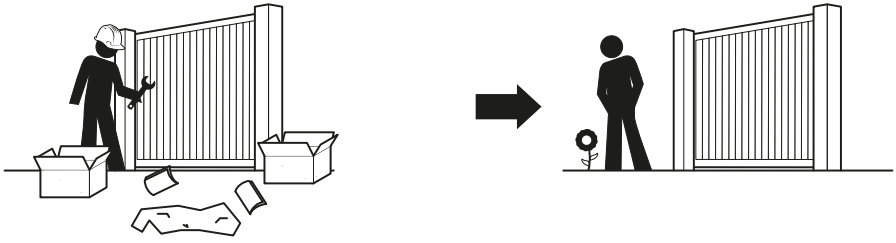

"Seules une installation et une maintenance correctes réalisées conformément aux instructions par un organisme ou une personne compétente peuvent assurer le fonctionnement prévu et en toute sécurité d'une installation". Extrait de la norme NF EN 12635

Liste des points de contrôle à effectuer à la réception	**oui**	**non**
. Distance de sécurité *(Distance entre le vantail en mouvement et la clôture - cf Instructions d'installation)*	☐	☐
. Essais : - Le portail s'ouvre - Le portail se ferme - Les feux de signalisations fonctionnent	☐ ☐ ☐	☐ ☐ ☐
. Sécurité de l'utilisateur : - Contrôle de l'efficacité des détecteurs de présence *Positionner un obstacle dans le passage : le portail s'arrête et repart en ouverture.*	☐	☐
- Contrôle de l'efficacité des bords sensibles sur les poteaux *Exercer une pression sur chaque bord sensible : le portail s'arrête.*	☐	☐

Attestation de conformité

Le portail identifié précédemment a été fabriqué selon la norme NF EN 13241.
Il est livré avec une déclaration de conformité, qui est valide pour le produit installé seulement si le portail d'origine n'a pas été modifié et si le portail est posé en suivant les consignes et en respectant les normes en vigueur liées à l'installation.

Je soussigné _____ (installateur) certifie avoir installé le portail précédemment décrit en respectant les consignes et les normes en vigueur sans avoir apporté de modification sur ce produit.

Les documents suivants sont remis à _____, _____ responsable du portail :

- Déclaration des performances
- Ce livret d'utilisation, de maintenance et d'entretien

Fait à : Le :

Signature de l'installateur : Nom et fonction du signataire (client) :

"Only a correct installation and maintenance operations conducted in accordance with the instructions, by qualified organisation or person can ensure the planned functionning as well as complete safety of the installation". Quote from the NF EN 12635 Standard

List of points to control at the reception	**yes**	**no**
. Security distance *(the distance between the leaf in movement and the fence - cf. the installation instructions)*	☐	☐
. Tests: - The gate opens	☐	☐
- The gate closes	☐	☐
- The flashing lights are functioning	☐	☐
. User's safety: - Test the sensor operations *Place an obstacle in the passageway: the gate stops and reopens.*	☐	☐
- Testing the post contact edge *Press on each contact edge: the gate stops.*	☐	☐

Declaration of conformity

The gate previously described was produced in accordance with the NF EN 13241 standard.
It is delivered with a declaration of conformity only valid for the installed product if the original gate has not been modified and if the gate has been installed according to the instructions and according to the current standards concerning the installation.

I undersigned _____ (Installer) certify having installed the previously described gate in accordance with instructions and in compliance with the current standards, with no modification made to product.

The following documentation is delivered to _____,__ responsible for the gate:

- Declaration of performances
- This operation, maintenance and servicing instruction manual

Place of issue: Date:
Installer's signature: Client's name and function:

Livret d'entretien
Service booklet

TRAVAUX D'ENTRETIEN / CONTRÔLE EFFECTUÉS maintenance work / controls performed	NOM name	DATE date	PERSONNE RESPONSABLE personn responsible

Livret d'entretien
Service booklet

TRAVAUX D'ENTRETIEN / CONTRÔLE EFFECTUÉS maintenance work / controls performed	NOM name	DATE date	PERSONNE RESPONSABLE personn responsible

Livret d'entretien
Service booklet

TRAVAUX D'ENTRETIEN / CONTRÔLE EFFECTUÉS maintenance work / controls performed	NOM name	DATE date	PERSONNE RESPONSABLE personn responsible

Livret d'entretien
Service booklet

TRAVAUX D'ENTRETIEN / CONTRÔLE EFFECTUÉS maintenance work / controls performed	NOM name	DATE date	PERSONNE RESPONSABLE personn responsible

Le portail installé a été fabriqué selon la norme NF EN 13241.
The installed gate was made in accordance with the NF EN 13241 standard.

Il respecte les exigences essentielles des directives et a subi la procédure d'évaluation de la conformité. Le présent marquage atteste de sa conformité.
The gate respects the basic requirements of the directives and has submitted conformity evaluation procedure. The present marking attests its conformity.

Nom du client :
Name of the customer _____

Lieu d'installation :
Installation place _____

COLLER ICI L'ETIQUETTE DE MARQUAGE D'IDENTIFICATION DU PORTAIL

STICK HERE THE IDENTIFICATION MARKING LABEL OF THE GATE

Coordonnées de l'installateur :
Installer's information

Nom / *Name* : _

Prénom / *First name* : _

Adresse / *Address* : _

_

Tél.: _

DTI - 53800 CONGRIER - FRANCE
Tél. 02 43 09 38 38
info@dti.contact



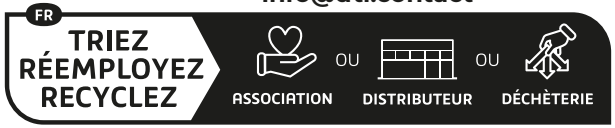



Adresses sur quefairedemesdechets.fr